CAJA DE DISTRIBUCIÓN 16 PUERTOS

AR-DB-16P-CB

DESCRIPCIÓN

AR-DB-16P-CB tiene el propósito de alojar y proteger los empalmes ópticos por fusión entre el cable troncal y la salida de una red óptica terminal. Sellado mecánico. Posibilidad de uso con sistema de empalme por fusión o conectorización. Tiene sistema de reserva de fibra con tubo holgado y sistema de alojamiento con áreas separadas para almacenar, enrutar, proteger y transportar las fibras. Acepta cable de entrada con un diámetro de hasta 12 mm y salidas de 24 cables de derivación con un diámetro de 1,6 a 3 mm y cable plano.

CARACTERÍSTICAS

- Ideal para FTTH
- Sistema de sellado mecánico confiable (SVM)
- Montaje sencillo

SUMINISTRO

01X08 SC APC | 01X08 SC PC | 01X16 SC APC | 01X16 SC PC

DISEÑO TÉCNICO

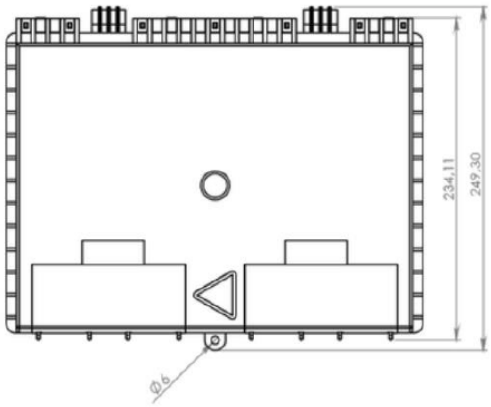

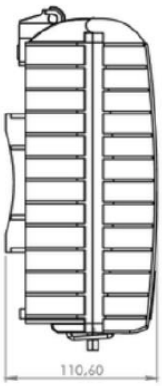

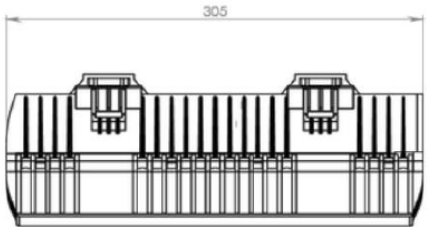

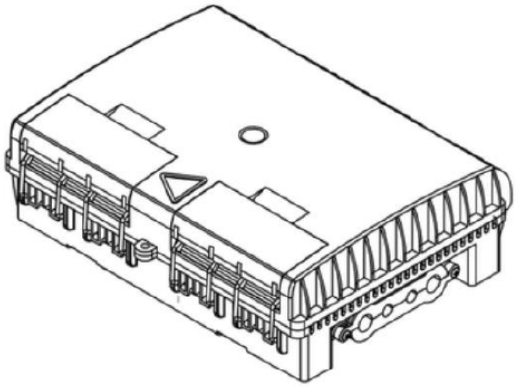

MÓDULO PARA CAJA DE TERMINACIÓN ÓPTICA

APLICACIONES

Se utiliza en una caja de terminación óptica (CTO) para alojar un divisor óptico.

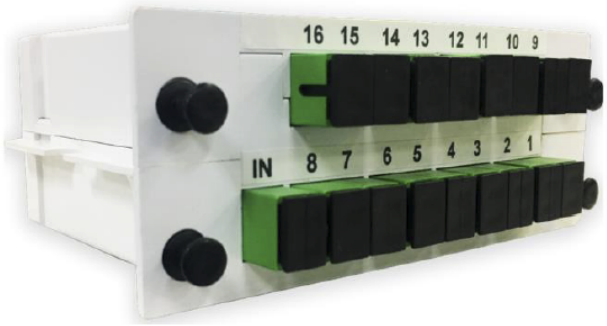

PARTES INTEGRADAS DEL PRODUCTO

01X08

1 Cassette modular.

2 Pasadores de encaje rápido.

1 Splitter óptico 1x08.

9 Adaptador óptico.

01x16

1 Cassette modular.

4 Pasadores de encaje rápido

1 Splitter 1x16.

17 Adaptador óptico.

DIMENSIONES

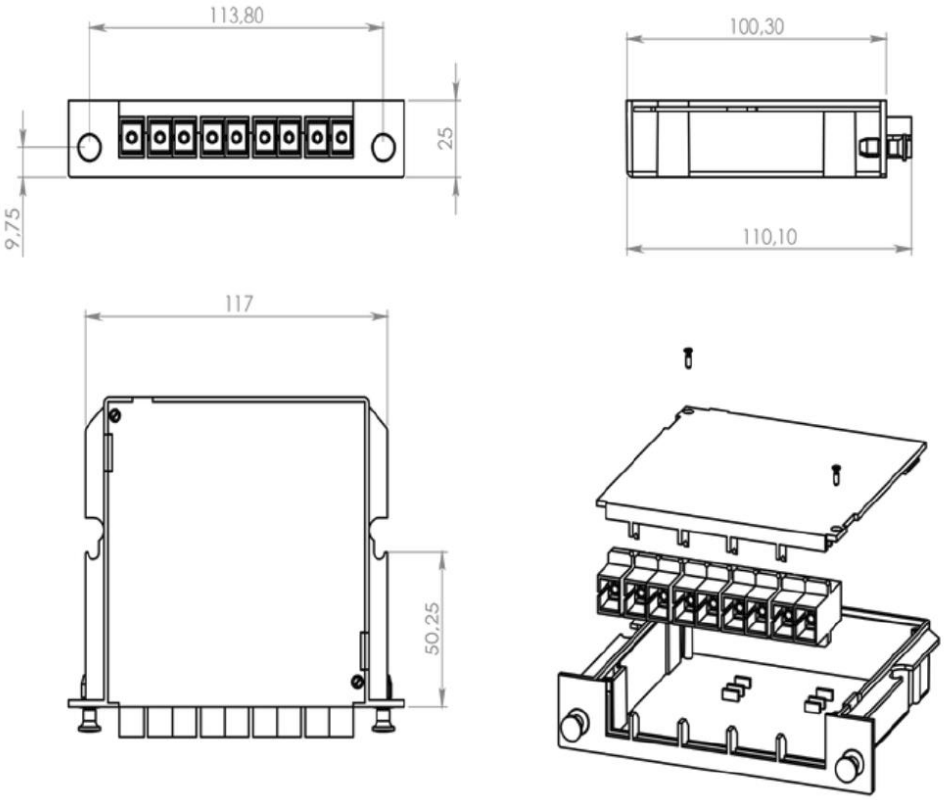

COMPONENTES

1 Caja CTO.
2 Lock (04 resortes).
1 Cable de bloqueo (galleta).
1 Divisor o módulo.
1 Cable de sellado de goma (galleta).
1 Funda de goma, c / 76,5cm.
1 Bandeja oval
2 Abrazadera de soporte.
4 Tornillo 4x10.
4 Tuerca M4.
4 Arandela cuadrada.
2 Tornillos 5x14.
Kit con cable.
Kit de montaje: 04 abrazaderas 200 mm x 7,2 mm.
10 abrazaderas de 100 mm.
1 bolsita de alcohol.
1 grasa de silicona.
1 protector de empalme 60 mm x 1,5 mm.
1 Etiqueta para identificación de fibras.