ONECLICK

Sistema preconectorizado para redes FTTH
Pre-ensamblados en fábrica, conectan redes
subtroncales y de distribución.

OneClick: el futuro de las redes ópticas.

Características

Rápida y segura
Permite el ahorro de tiempo en instalación y minimiza los errores humanos.

Simple
No requiere de mano de obra experta. Elementos Plug and Play para distribución.

Flexible y escalable.
Diseño de arquitectura según su necesidad: balanceada o desbalanceada. Permite construir, crecer y amortizar la red acorde a sus necesidades.

Calidad
Los componentes preconectorizados cumplen con distintas normas de calidad. Entre ellas, las siguientes: ISO 9001, ISO 14001, ROHS, ITU-TG657 A1y2; IEC 61754-4. Además, de otros estándares que definen los parámetros ópticos y mecánicos de cada componente.

Capacitación
Ofrecemos instrucción especializada sobre esta y otras tecnologías innovadoras a todos sus técnicos e ingenieros.

Beneficios

El sistema OneClick le permite optimizar y mejorar los distintos parámetros de construcción de una red FTTx:

Tiempo de implementación

Construir una red de FTTx en tiempo récord.

Activación de servicio

Activar el servicio de conexión a la red óptica con rapidez.

Eficiencia

Se eliminan las fallas y errores durante la instalación. El 100 % de las conexiones ópticas son testeadas en fábrica (pruebas de laboratorio certificadas).

Seguridad

La certeza de contar con una red óptica funcionando correctamente desde el minuto cero.

Flexibilidad

Nos permite desarrollar redes nuevas o ampliaciones acorde a las necesidades de cada sector.

Versátil

Podemos cubrir áreas con demanda de conexión óptica de baja, media y alta densidad.

Modularidad

Sistema desarrollado y concebido para expandirse por módulos.

Simplicidad

Con un reducido número de componentes podemos crear una red de FTTx bajo el simple PLUG & PLAY.

Hermeticidad

Las conexiones ópticas tienen un elevado índice de hermeticidad, esto asegura una mayor vida útil de cada conexión óptica.

Confiabilidad

El sistema está compuesto por elementos de alta calidad que aseguran su correcto funcionamiento con el paso de los años.

Reducción de costos

Permite reducir los costos de conexión óptica al usuario final hasta 50 % respecto a las redes tradicionales de FTTx.

Esquemas de red

Balanceado y desbalanceado.

Nueva tecnología

Esta tecnología innovadora ya es una tendencia mundial, que brinda conexiones rápidas y eficientes abasteciendo la demanda de gran ancho de banda a elevadas tasas de transmisión (velocidad de la luz).

Escenarios de implementación

Nuestro Sistema **OneClick** permite desarrollar redes de FTTx con la flexibilidad que demandan los diversos escenarios de conectividad.

Elementos que componen el **Sistema OneClick**

Cables ópticos

La red troncal y subtroncal se desarrolla con cables ópticos tradicionales como los ADSS y SUBTERRÁNEOS (Ducto y enterrado directo).

Cierres de Empalme

De media y alta capacidad (96 a 384 FO) aptos para tendidos aéreos y subterráneos.

Cajas NAP

Nos permiten ingresar con los cables ópticos de la red subtroncal y derivar fibras a los puertos preconectorizados. Las cajas NAP normalmente poseen 8 y 16 puertos preconectorizados OneClick + xx cantidad de ingreso/egreso de cables ópticos tradicionales.

Cables de distribución

Permiten conectar las cajas NAP a otras cajas NAP y CDO Intermedias. Son cables tipo "patchcords de outdoor" con un conector OneClick en cada extremo. Longitudes de 50 - 100 - 150 -200 - 250 y 300 Mt. Otras longitudes disponibles.

Cajas CDO Intermedias

En estas cajas vamos a recibir la señal que ingresa a un puerto preconectorizado OneClick (color rojo) y esa señal se divide con splitters en 'x' cantidad de fibras que se conectan internamente en la caja a cada salida preconectorizada OneClick. Suelen tener de 8 a 10 puertos de salida preconectorizadas OneClick. También existen cajas CDO terminales de 4 y 16 puertos.

Cajas CDO Terminales

También llamadas cajas CDO finales, al igual que en el caso anterior, vamos a ingresar la señal por medio de un cable de distribución, y en este caso la señal llega a un splitter 1x8 donde se reparte entre 8 conectores OneClick para conectar usuarios. También existen cajas CDO terminales de 4 puertos.

Cables Drop

Estos cables permiten realizar la acometida desde la caja CDO Terminal hasta la caja ROSETA o caja TERMINAL ubicada en la propiedad del usuario. Los cables DROP poseen un conector reforzado OneClick en un extremo que se conectará a la caja CDO Terminal. Longitudes del DROP OneClick : 80 - 120 y 150 Mt. Otras longitudes disponibles.

Caja Roseta

Posee 2 puertos ópticos, uno de los cuales estará equipado por default con un acoplador (coupling) SC-APC.

Caja terminal Lineal 1 puerto

Contiene 1 puerto óptico, equipado por default con un acoplador (coupling) SC-APC.

Conector de campo SC-APC ARTIC

Nos permite conectorizar la fibra óptica del cable DROP (extremo libre).

Patchcord Óptico

Es un patchcord de uso interior, de color blanco. Lo utilizamos para conectar la FO de la red FTTX al equipo que está ubicado en el edificio /sala del usuario.

Estructura de la red FTTx con OneClick

OneClick brinda una solución optimizada para las redes de distribución y conexión entre NAPs, CDOs y abonados.

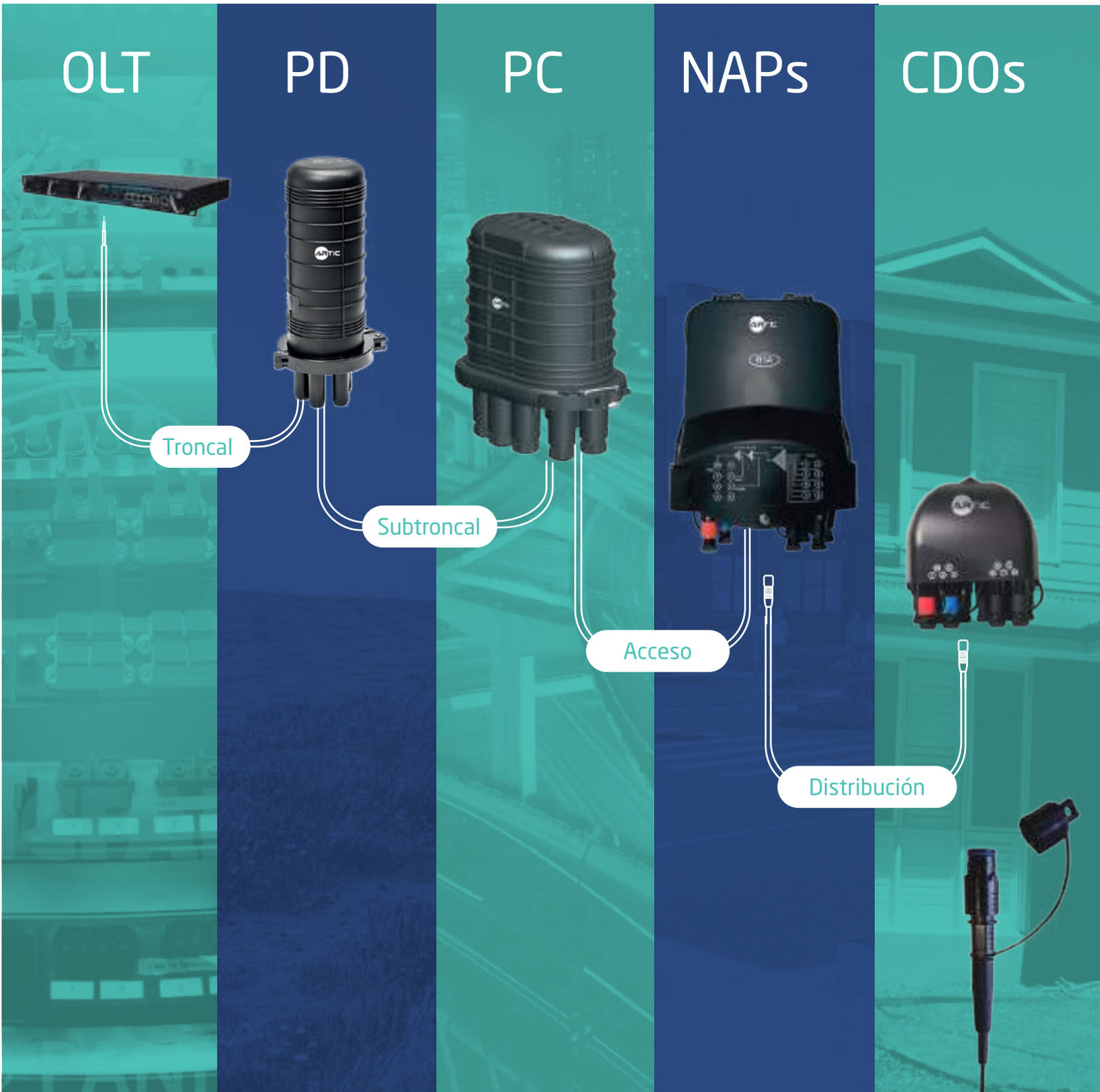

Sistema OneClick para distintas arquitecturas de red

Esquema Balanceado

Despliegue de redes FTTx bajo esquemas balanceados, donde los splitter que están incorporados a las cajas de Distribución preconectorizadas OneClick dividen la potencia o budget óptico siempre en partes iguales.

Esquema Desbalanceado

Despliegue redes FTTx bajo esquemas desbalanceados, donde los splitter que están incorporados a las cajas de Distribución preconectorizadas OneClick dividen la potencia o budget óptico en partes desiguales, por ejemplo 70 / 30 %. En estos esquemas de red, la caja CDO Terminal seguirá teniendo un splitter balanceado (1x4 o 1x8).

Ejemplo de Esquema Desbalanceado

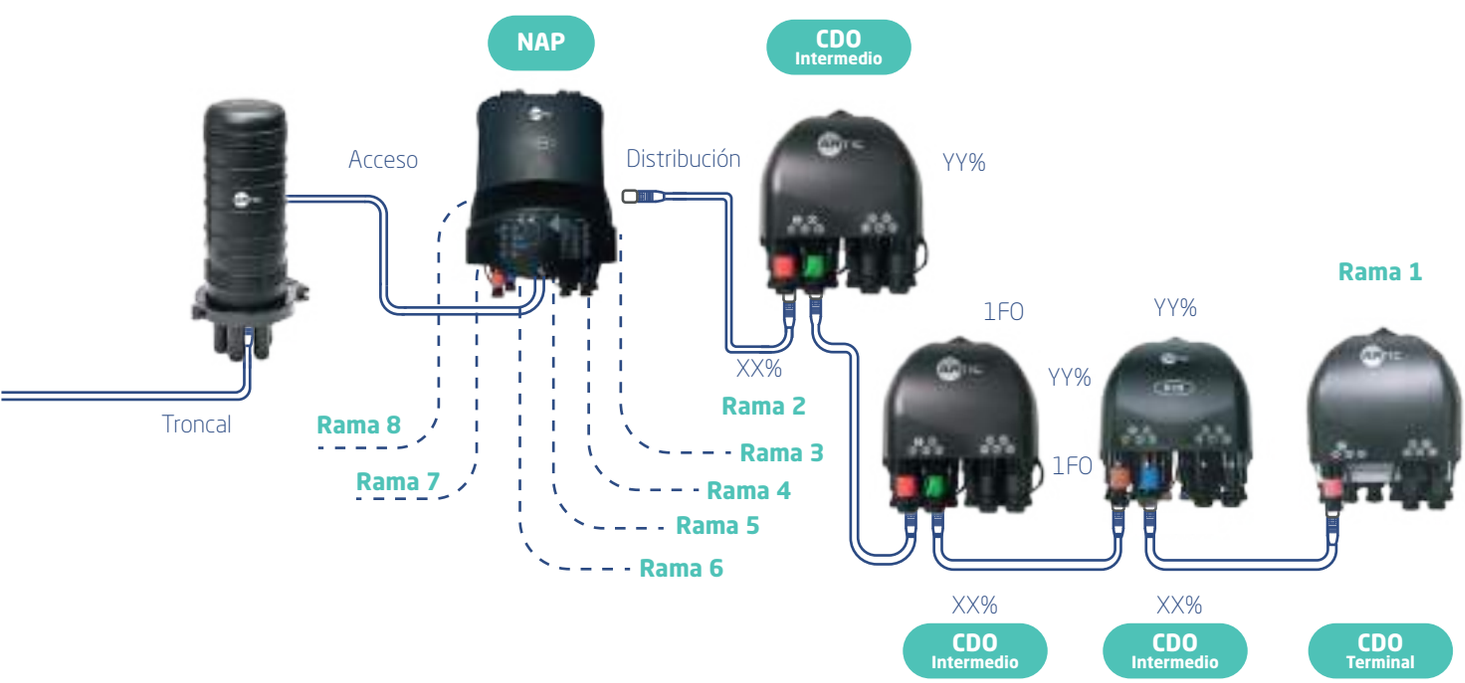

Diseño de ODN:
6 ramas por NAP

Capacidad máxima:
8 ramas por NAP

Ejemplo de Esquema Balanceado

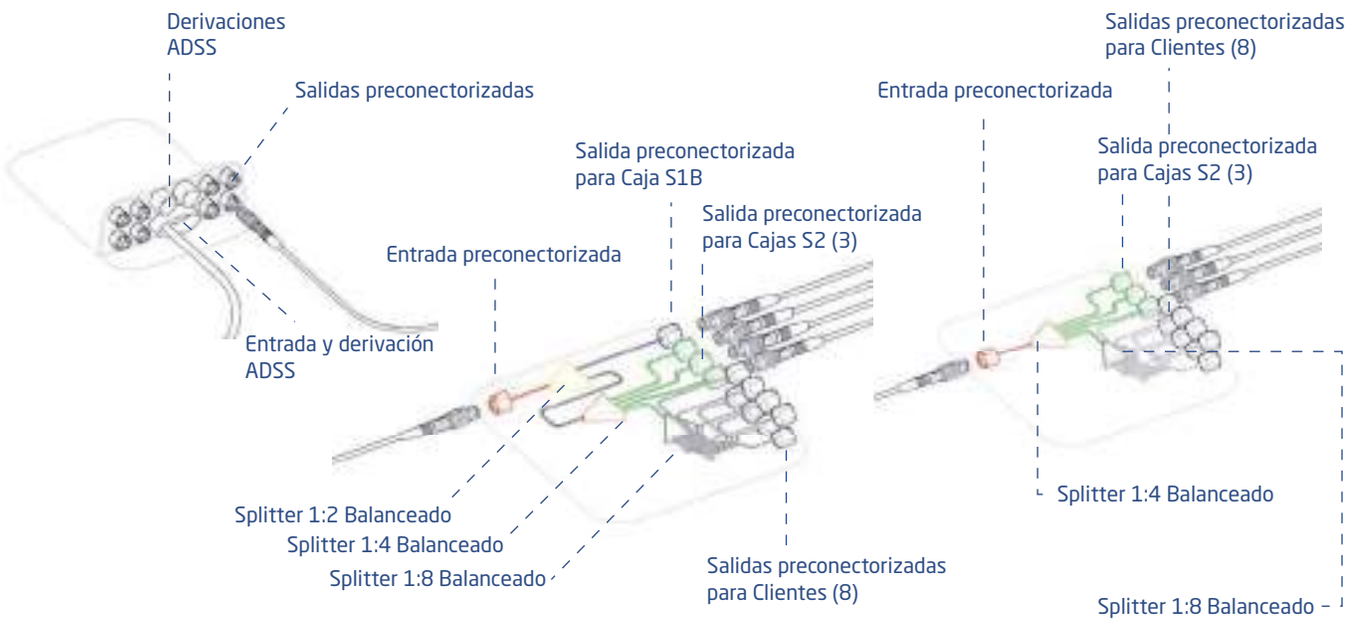

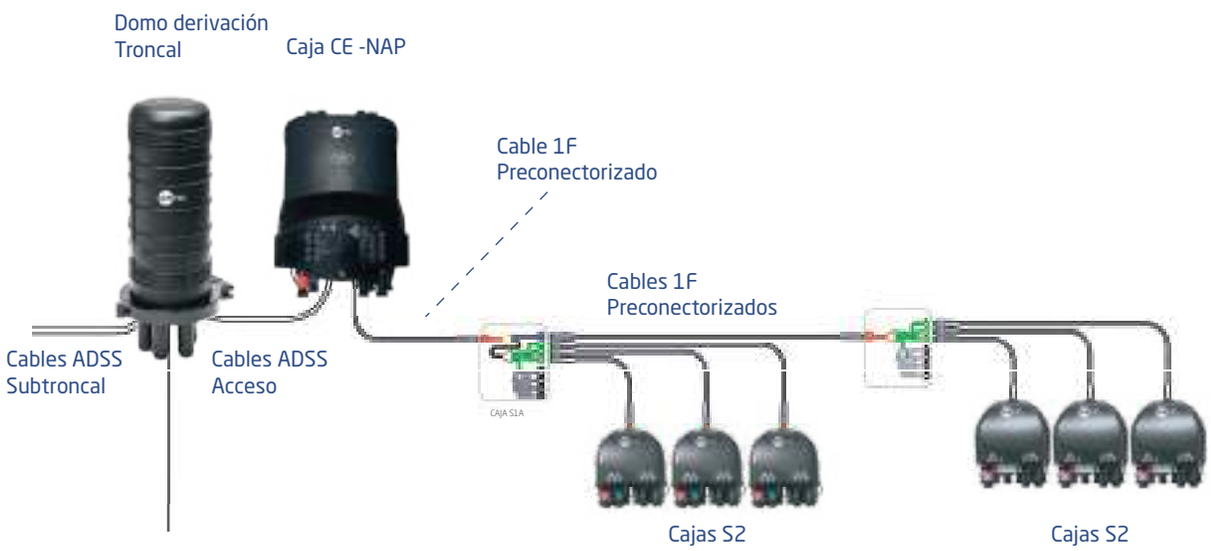

OneClick en Acción

Puntos de conexión
al usuario:

Cables Ópticos
Aéreos

CABLE MINI FIG.8 AUTOSOPORTADO

VANO MÁX 50 MT 6-12 FO

AR-1UD-FIG8-LI-PE-50M-xxF-G652D

- Cable óptico autosoportado para vanos de 50 Mts.
- Mayor flexibilidad que un cable Fig. 8 tradicional.
- Mayor protección de las fibras ópticas Vs. cable ADSS monotubo.
- Diseño compacto y de reducido peso.

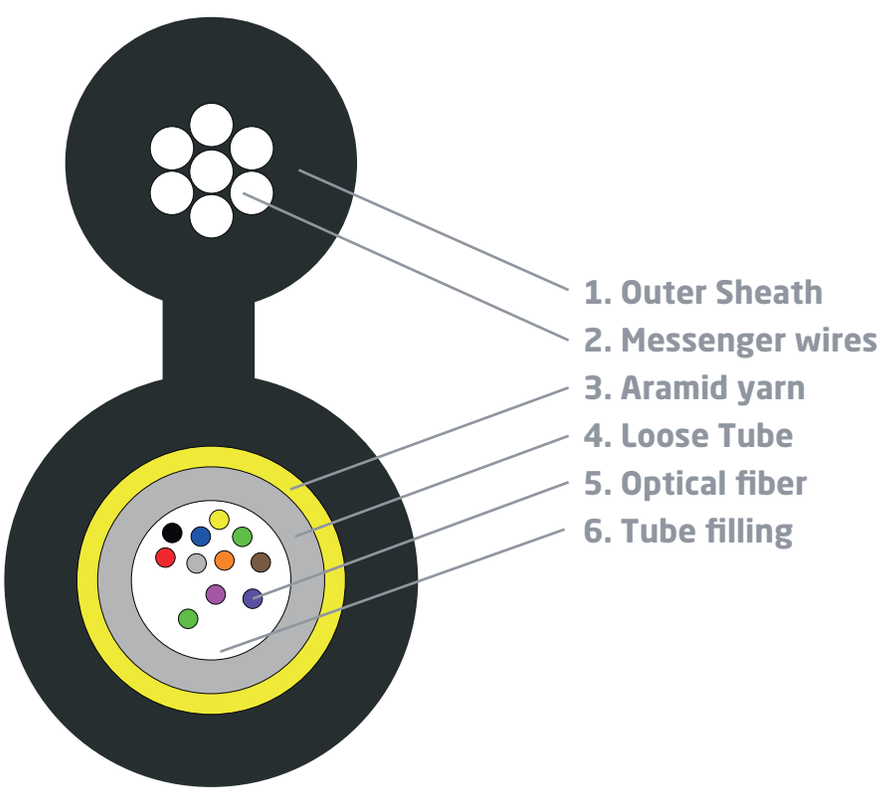

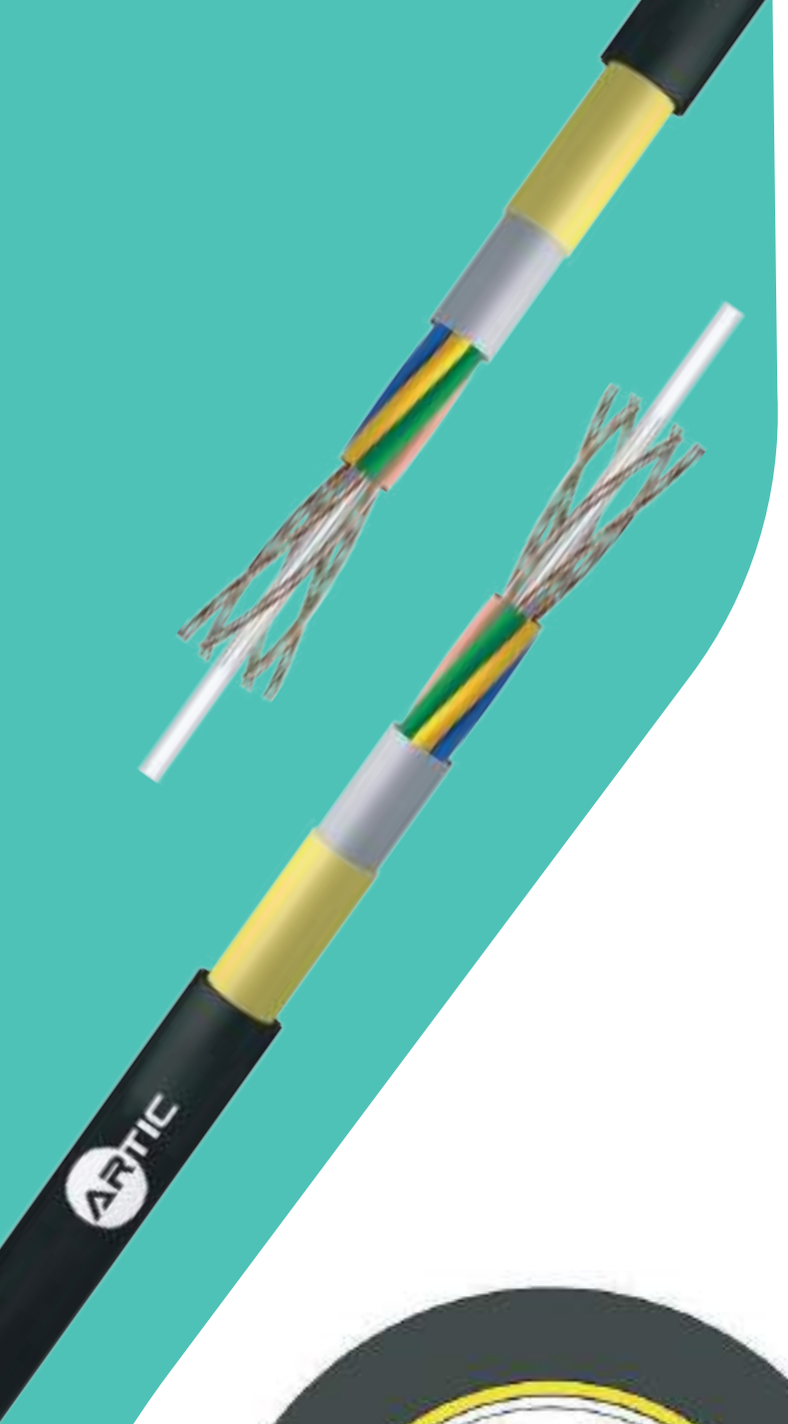

CABLE ADSS CUBIERTA SIMPLE

VANO MÁX 60 MT 12-24-48 FO

AR-1-FADPE-ADSS-FTTX-xxF-G652D

- Cable óptico autosoportado para vanos de 60 Mts.
- Cable totalmente dieléctrico.
- Mayor flexibilidad que un cable de figura 8.
- Diseño compacto y de reducido diámetro/peso.

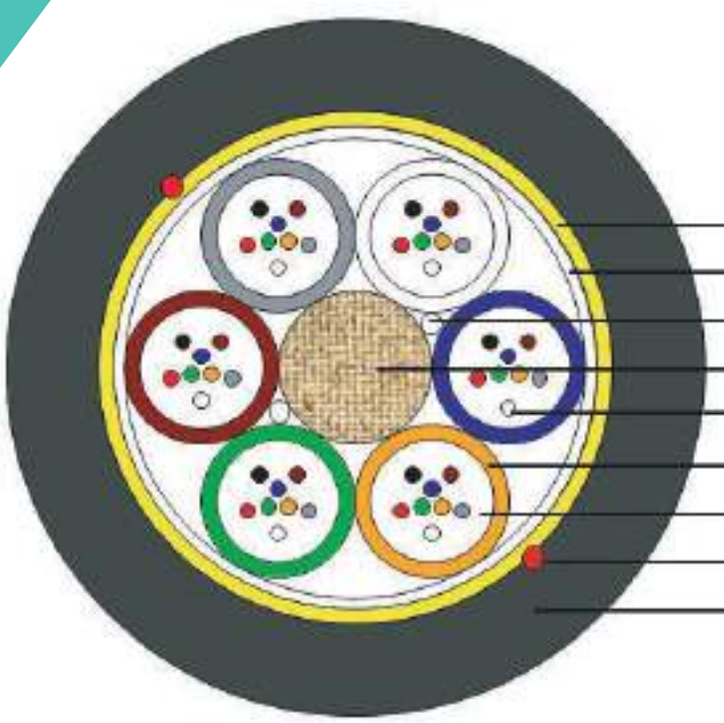

1. Aramid yarn
2. Water blocking tape
3. Water blocking yarn
4. FRP Strength member
5. Fibre
6. Loose tube
7. Tube filling compound
8. Ripcord
9. PE Sheat

CABLE ADSS CUBIERTA SIMPLE

VANO MÁX 80 MT 6-12-24-48-60-96 -144 FO

AR-1FADPE-ADSS-80M xxF -G652D

- Cable óptico autosoportado para vanos de 80 Mts.
- Amplio rango de capacidad (6 a 144) FO.
- Cable totalmente dieléctrico.
- Diseño compacto y de reducido peso/diametro

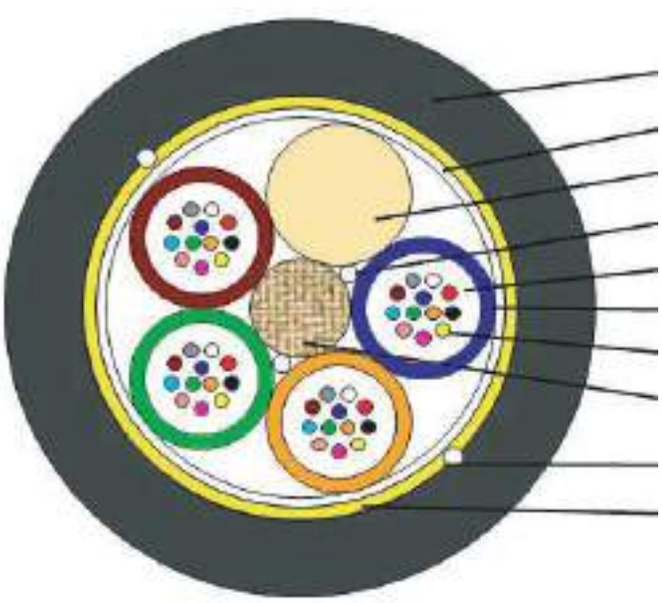

1. PE Sheath
2. Water blocking tape
3. Filler
4. Water blocking yarn
5. Tube filling compound
6. Loose Tube
7. Fibre
8. FRP strength member
9. Ripcord
10. Aramid yarn

CABLE ADSS CENTRAL TUBE CUBIERTA SIMPLE LSZH

VANO MÁX 80 MT 6-12-24- FO

AR-21NSU-ADSS-ZH-80M-xxF-G652D

- Cable óptico autosoportado para vanos de 80 Mts. cable indoor/ oudoor. Cubierta LSZH + proteccion UV.
- Cable totalmente dieléctrico.
- Elevado nivel flexibilidad.
- 24 fibras con 52% de menos diámetro y una reducción del 65% del peso que un cable ADSS tradicional.
- Diseño compacto fácil de transportar y manipular.
- Elevado nivel de flexibilidad.

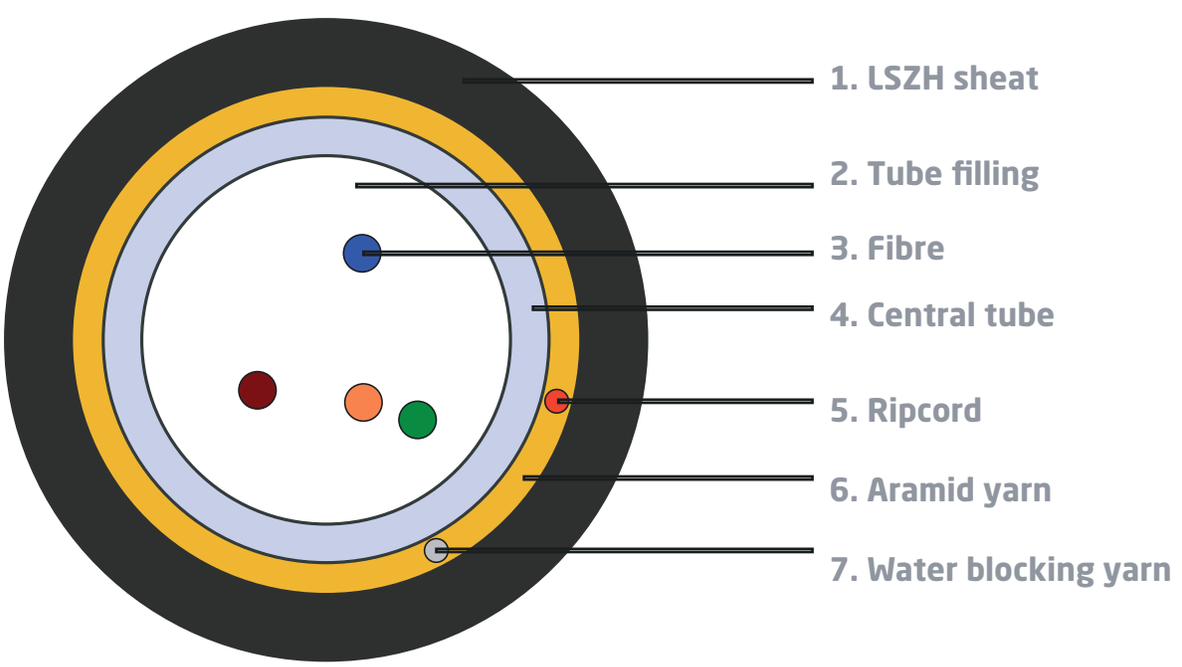

CABLE ADSS CENTRAL TUBE CUBIERTA SIMPLE PE VANO MÁX 80 MT 6-12-24- FO

AR-1NSU-ADSS-PE-80M-xxF-G652D

- Cable óptico autosoportado para vanos de 80 Mts.
- Muy reducido peso.
- Mayor flexibilidad.
- Reducido diámetro.

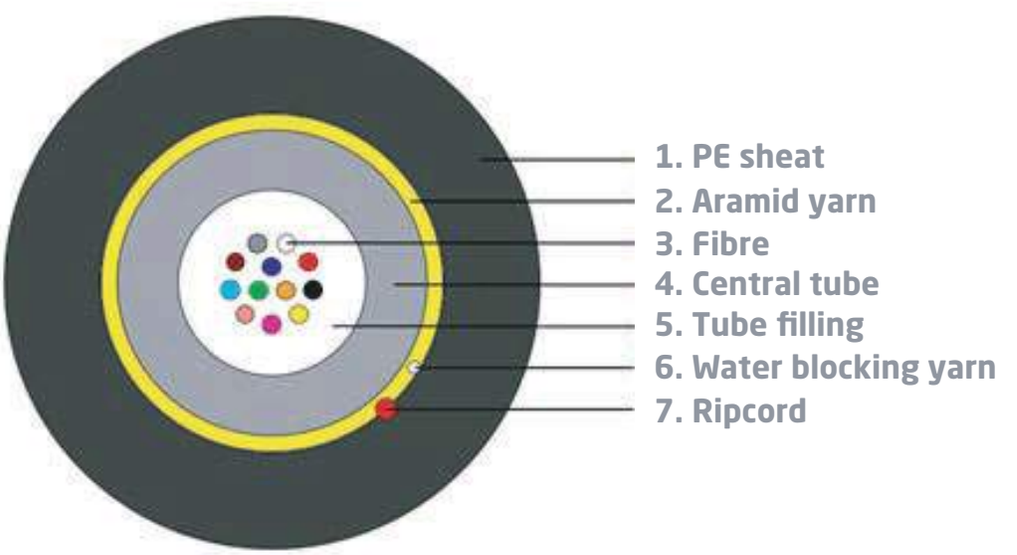

CABLE ADSS MONOTUBO + 2 FRP CUBIERTA SIMPLE PE

VANO MÁX 120 MT 6-12-24- FO

AR-1-2FRPU-PE-120M-xxF -G652D

- Cable óptico autosoportado para vanos de 120 Mts.
- Cable dieléctrico.
- Reducido peso y diámetro.

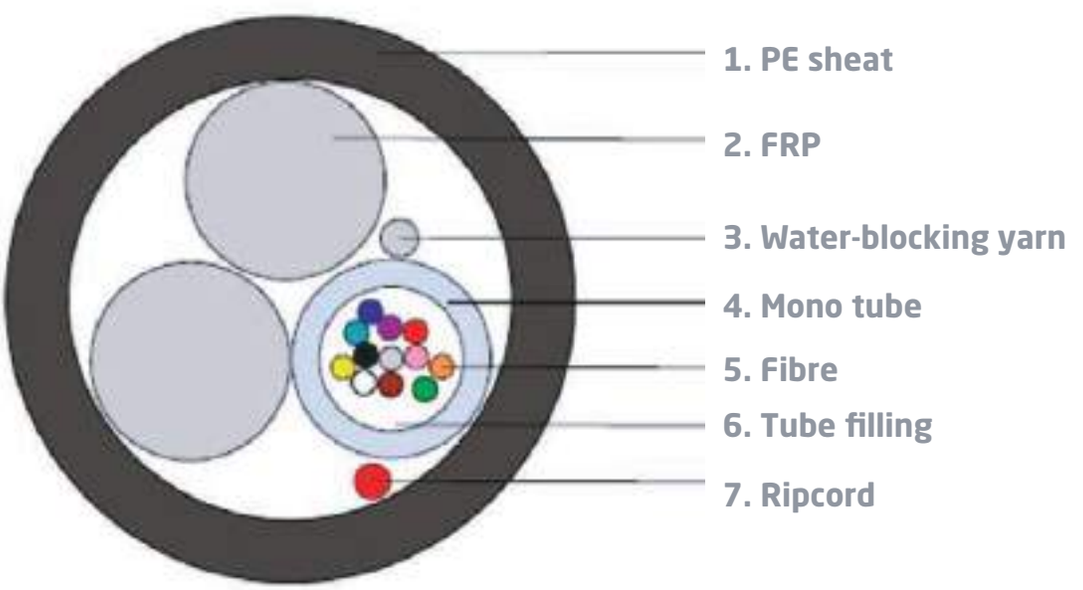

Cables Ópticos
Subterráneos

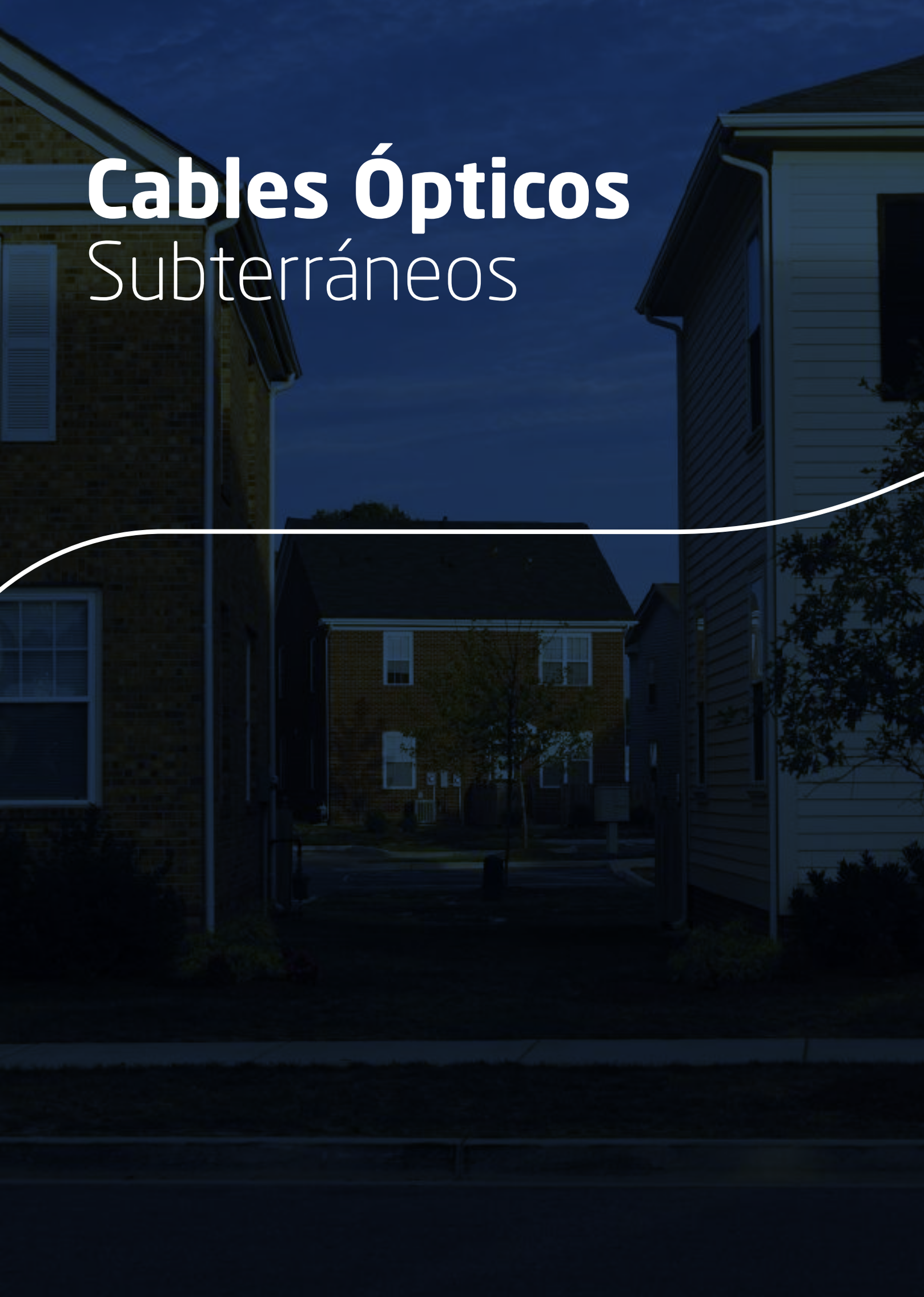

CABLE CUBIERTA SIMPLE SECO

ARAMIDA – LOOSE TUBE 12//288 FO

AR-1FADPE-xxF-G652D

- Aplicación: Instalación en ducto.
- Refuerzos de Aramida - dieléctrico..
- Rango de capacidad: 12 a 288 fibras.

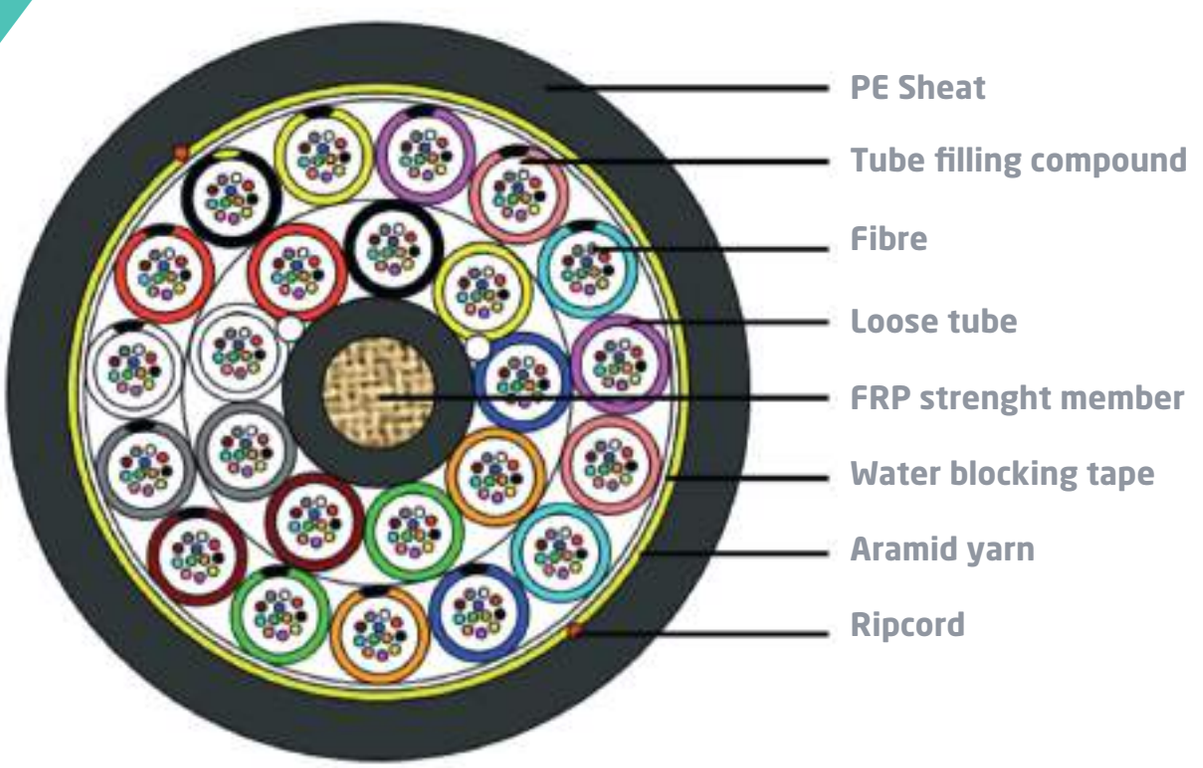

CABLE DUCTO CUBIERTA SIMPLE

REFUERZOS DE FIBRA DE VIDRIO 2 A 288 FO

AR-1FGPE-xxF-G652D

- Cable óptico para ducto/aéro (devanado).
- Cable dieléctrico con cubierta de alta protección.
- Rango de capacidad: 2 a 288 fibras.

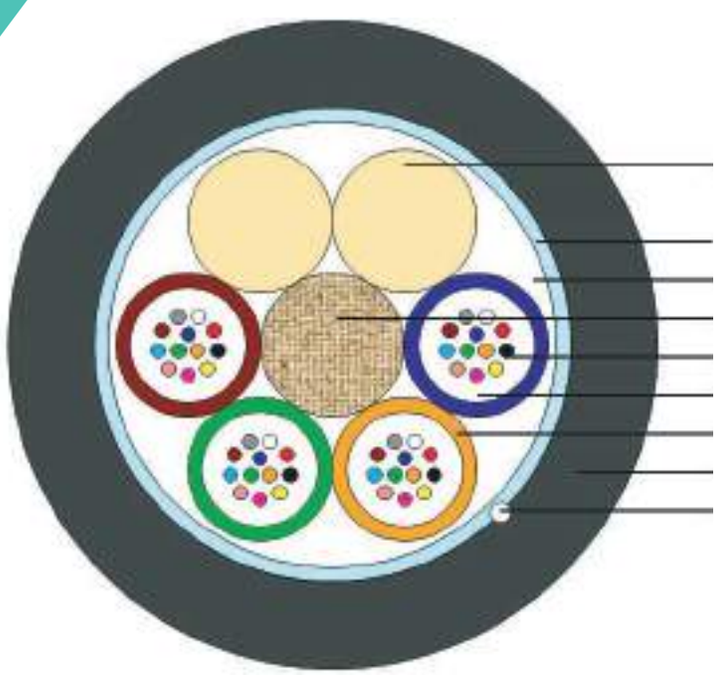

1. Filler
2. Glass yarn
3. Cable filling compound
4. FRP strenght member
5. Fibre
6. Tube filling compound
7. Loose tube
8. PE sheat
9. Ripcord

CABLE DUCTO O ENTERRADO DIRECTO CUBIERTA SIMPLE

ARMADURA METÁLICA CORRUGADA 6 A 144 FO

AR-1FDSPE-xxF-G652D

- Cable para ducto/enterrado directo/ aéreo (devanado).
- Cable con armadura metálica corrugada: protección anti roedor.
- Elevado nivel de protección de las fibras ópticas.
- Núcleo seco: mayor rápidez de acceso a las fibras.

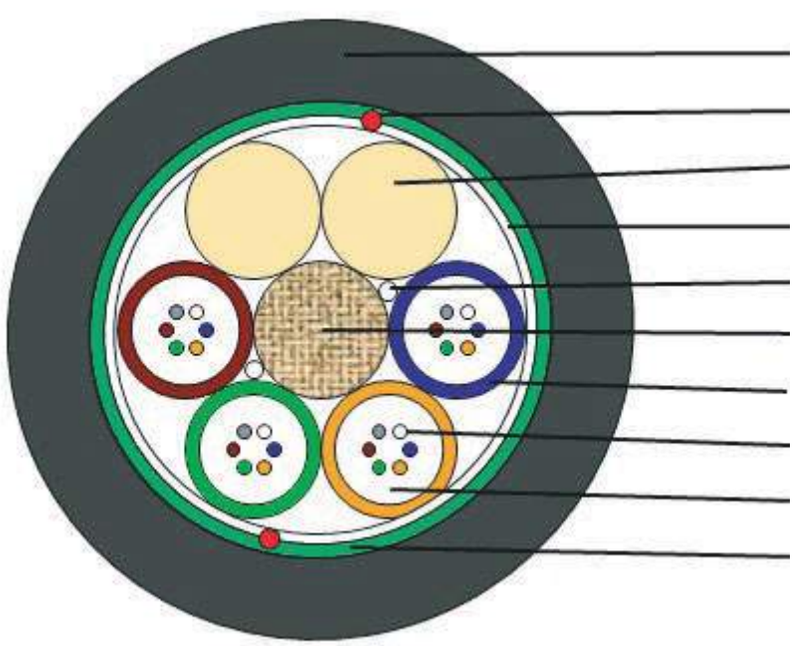

CABLE DUCTO CENTRAL TUBE
DIELÉCTRICO
6 A 24 FO

AR-1CTDI-PE-xxF-G652D

- Cable para ducto.
- Diseño compacto.
- Reducido peso y diámetro.
- Totalmente dieléctrico.
- Rápido acceso a todas las fibras ópticas.

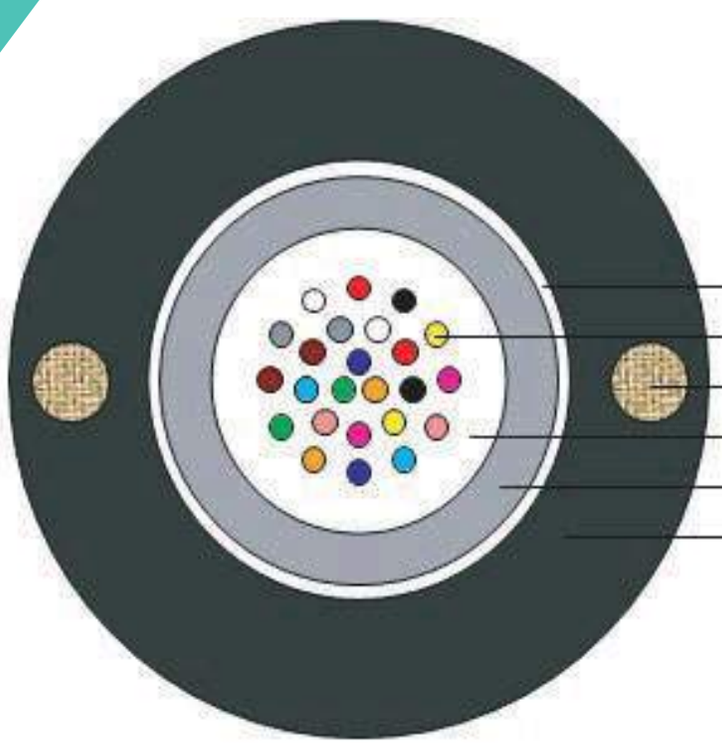

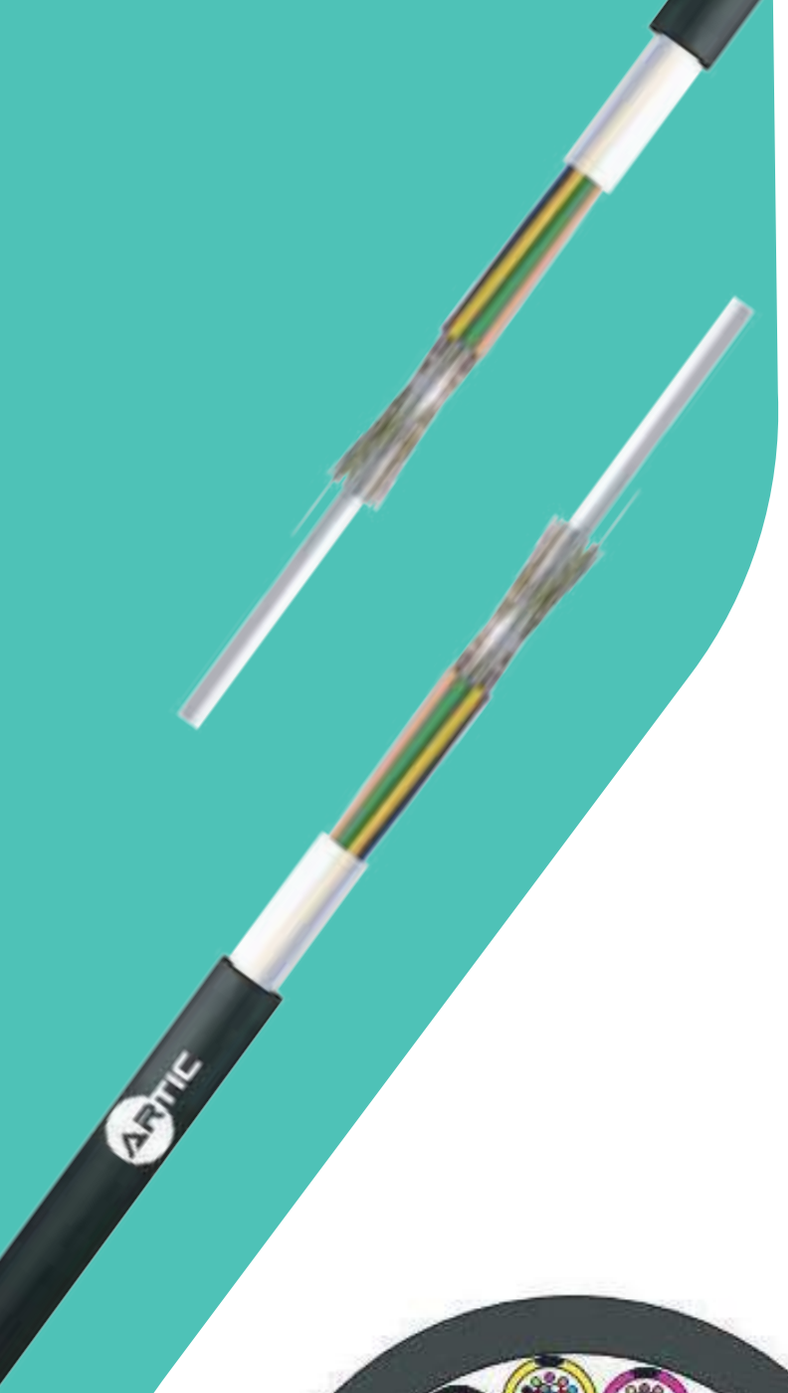

MICRO CABLE DUCTO DIELÉCTRICO DE 12 A 576 FO

AR-1MICRO-D-xxxF-G652D

- Micro cable para tendido en ducto/micro ducto por soplado.
- Muy compacto y dieléctrico.
- Reducido diámetro: cable de 96 fibras 6.1 mm, 288 fibras 11.4 mm y 576 fibras 13.4 mm.
- Reducido peso: cable de 96 fibras 36 kg/km , 288 fibras 110 kg/km y 576 fibras 140 kg/km.

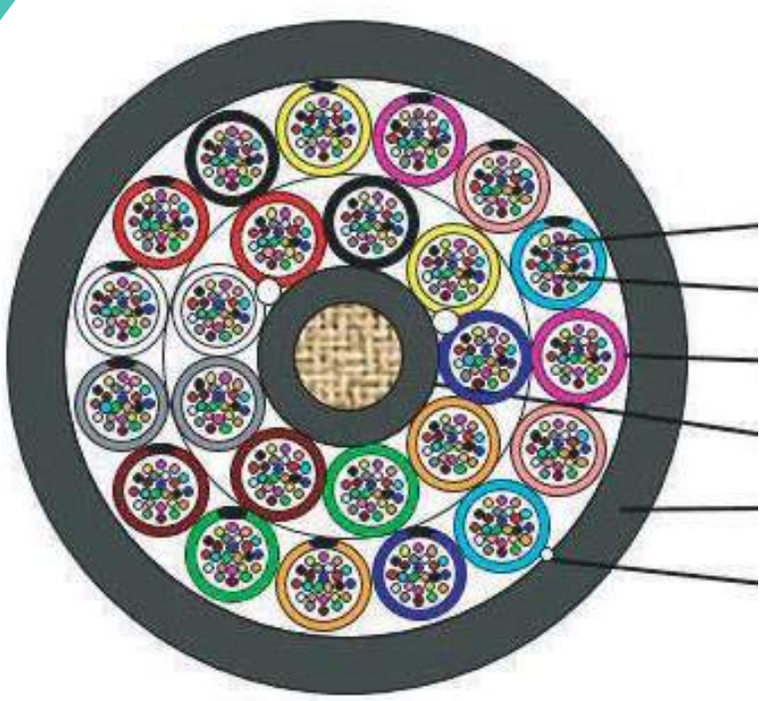

AR-1MICRO-D 576F G652D.

CABLE CENTRAL TUBE CON ARMADURA METÁLICA CORRUGADA DE 6 A 24 FO

AR-1UDPPE-xxF-G652D

- Cable armado para ducto, enterrado directo y aéreo (devanado).
- Protección anti roedor.
- Gran resistencia mecánica con reducido diámetro (10.4 mm).

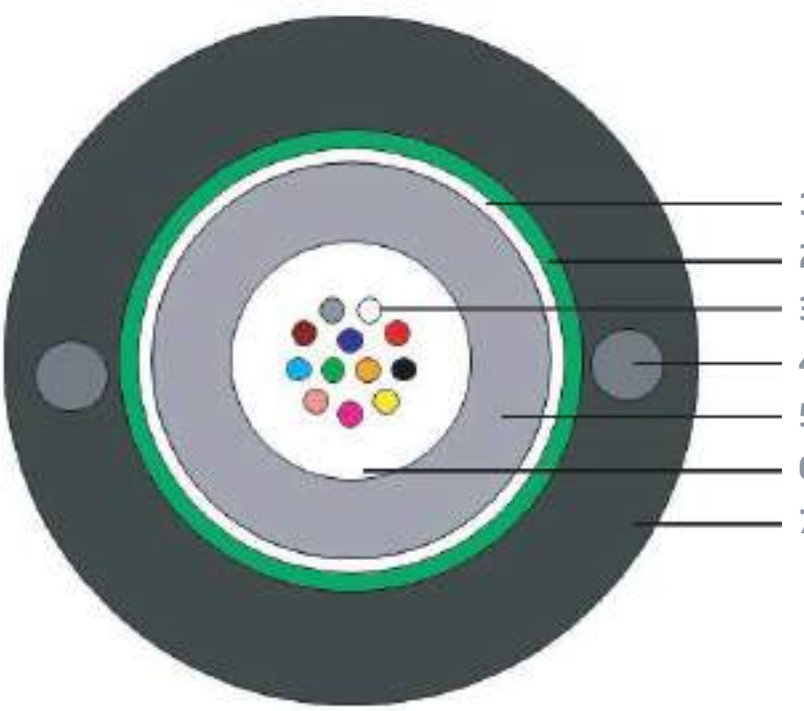

Cierres de empalme

CIERRE DE EMPALME TIPO DOMO 9 PUERTOS MECÁNICOS

(8 + 1 OVAL DOBLE) DE 144 A 576 FUSIONES

AR-SC9P-144/288/432F-M

- Aplicaciones : aéreo, poste/columna, subterráneo enterrado o en cámara.
- Media y alta capacidad 144 a 576 FO.
- Opcional : Organizador de acopladores (couplings).
- 8 Puertos simples (22 mm Diam) + 1 Puerto doble (23 mm Diam).
- Cada puerto individual puede equiparse con grommet múltiple para 4 cables de baja capacidad.
- Nivel de Hermeticidad: IP68.

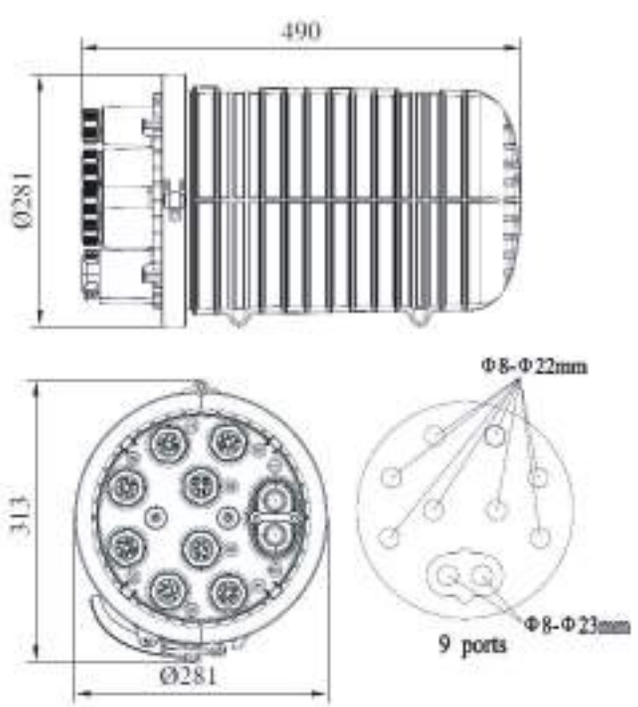

CIERRE DE EMPALME TIPO DOMO OVAL

7 PUERTOS MECÁNICOS (6 + 1 OVAL DOBLE) DE 48 A 192 FUSIONES

AR-SC7P-192F-M

- Aplicaciones FTTX : aéreo, poste/columna subterráneo enterrado o en cámara.
- Baja y media capacidad 48- 96-144 y 192 FO.
- Diseño compacto y robusto.
- 6 Puertos simples (22 mm Diam) + 1 Puerto doble (18 mm Diam).
- Cada puerto individual puede equiparse con grommet múltiple para 4 cables de baja capacidad.
- Nivel de Hermeticidad: IP68.

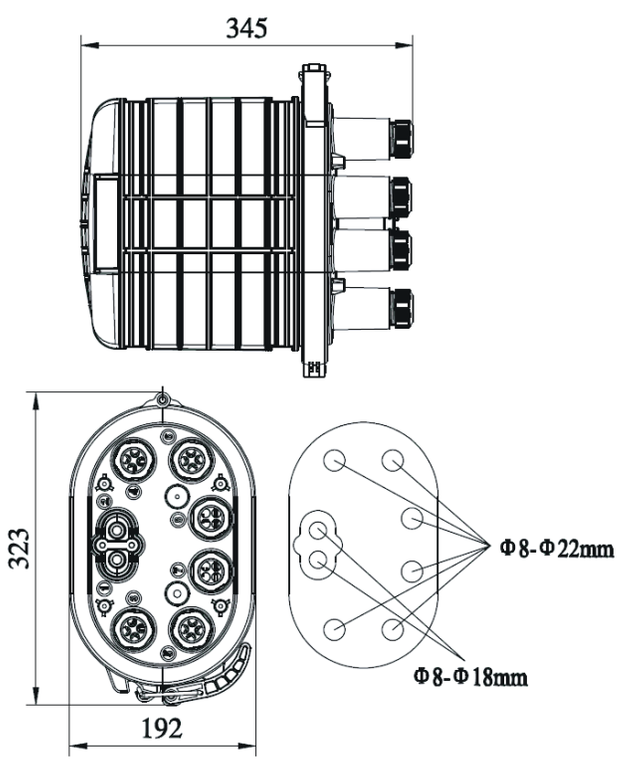

Cajas NAP

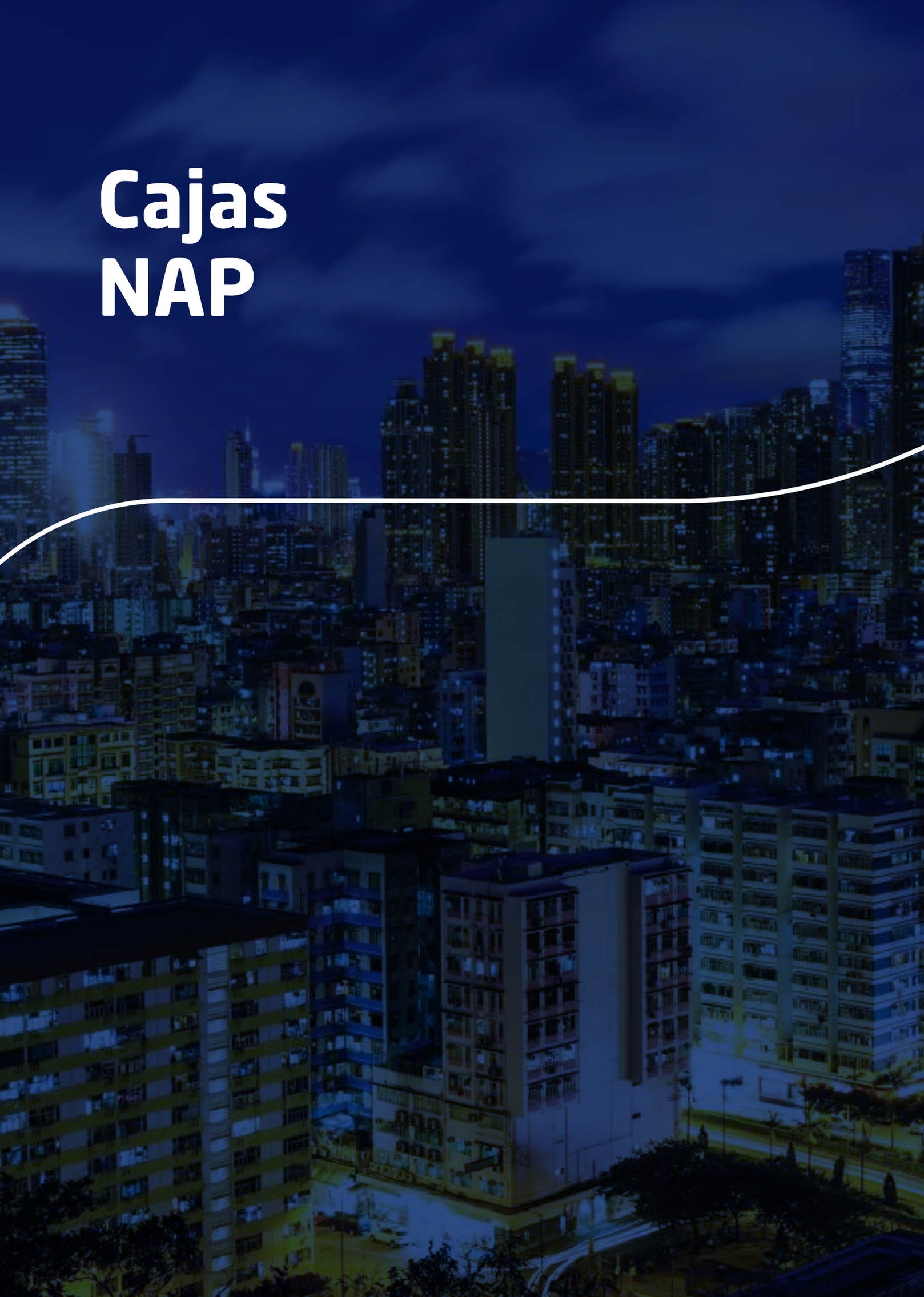

CAJA DE DISTRIBUCIÓN NAP CXS
16 PUERTOS

AR-DB-CXS-16P-HC

- Caja NAP configurable con splitters balanceados y/o desbalanceados.
- Bandejas porta empalmes y porta splitters.
- 2 puertos de ingreso de cables ópticos + puerto doble. Todos desmontables.
- Reserva de buffer tubes y protección mecánica de los pigtails.
- 16 Puertos SC-APC OneClick.
- Cerradura tipo "Media Luna".
- Capacidad máxima: 4 Splitters en cascada.

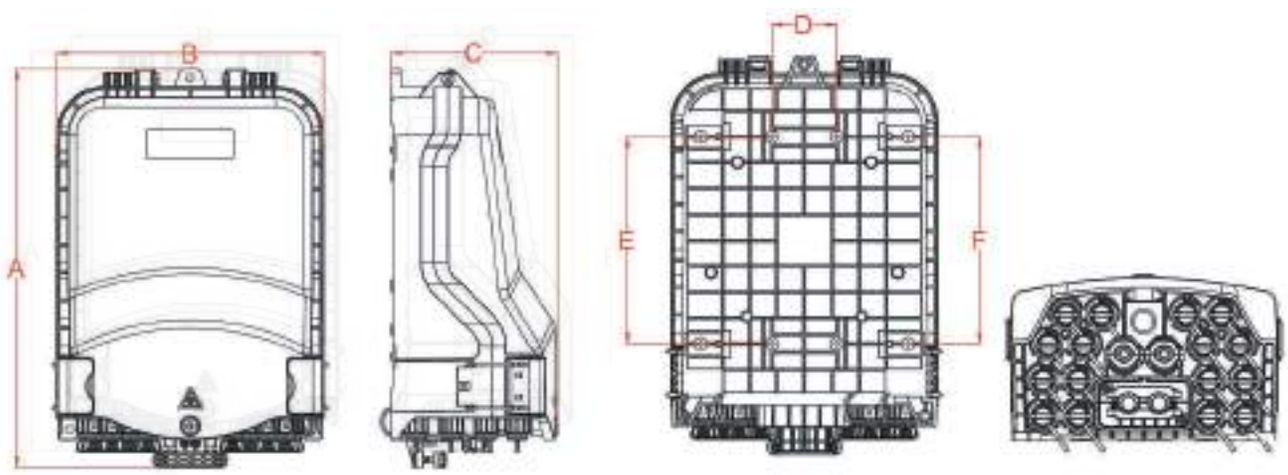

A=319.3 mm	**D**=52 mm
B=214 mm	**E**=166 mm
C= 133.4 mm	**F**=166 mm

CAJA NAP EN LÍNEA (PASANTE) 16 PUERTOS

SC-APC ONE CLICK + 8 PUERTOS SILICONADOS PARA CABLES STD.

AR-DB16P-HC-A

- Dos sectores independientes, uno para los splitters y otro para fusiones y reserva de buffer tubes.
- Torre central de reserva de buffer tubes en dos niveles.
- 3 Bandejas porta empalmes rebatibles.
- Protección mecánica de todos los pigtails /splitters.

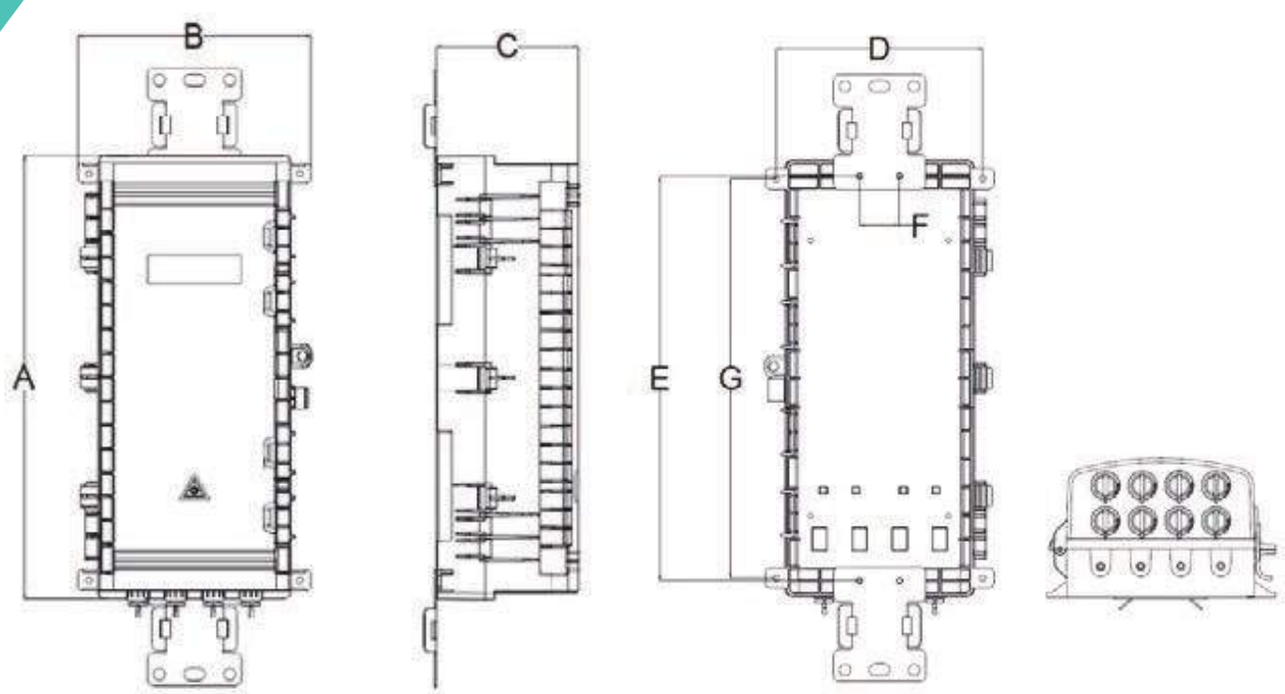

A=380 mm **D**=180 mm
B=198.5 mm **E**=352 mm
C= 121 mm

CAJA DE DISTRIBUCION HC - 8 PUERTOS

AR-DB8P-HC-PW

- Caja NAP-CDO configurable con splitters balanceados y/o desbalanceados.
- Bandejas porta empalmes y porta splitters.
- 1 puertos de ingreso de cables ópticos std + 8 puertos preconectorizados.
- Reserva de Buffer Tubes y protección mecánica de los pigtails.
- 8 puertos SC-APC OneClick.
- Cerradura tipo "Media Luna"

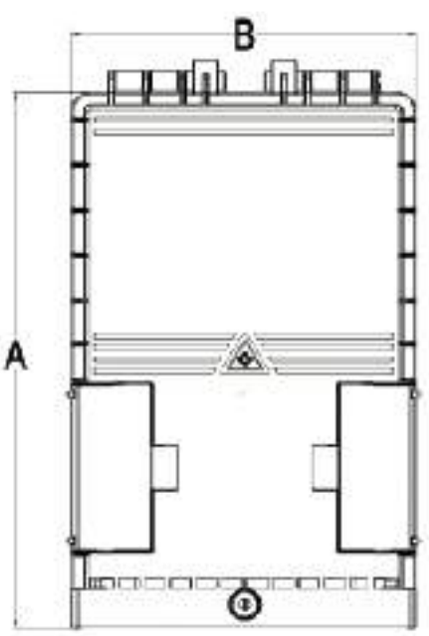

A=274 mm
B=175 mm
C= 82 mm

CAJA DE DISTRIBUCION HC
16 PUERTOS

AR-DB16P-HC-PW

- Caja NAP-CDO configurable con splitters balanceados y/o desbalanceados.
- Bandejas porta empalmes y porta splitters.
- 2 puertos de ingreso de cables ópticos std+ puerto doble.
- Reserva de Buffer tubes.
- 16 Puertos SC-APC OneClick.
- Cerradura tipo "Media Luna".

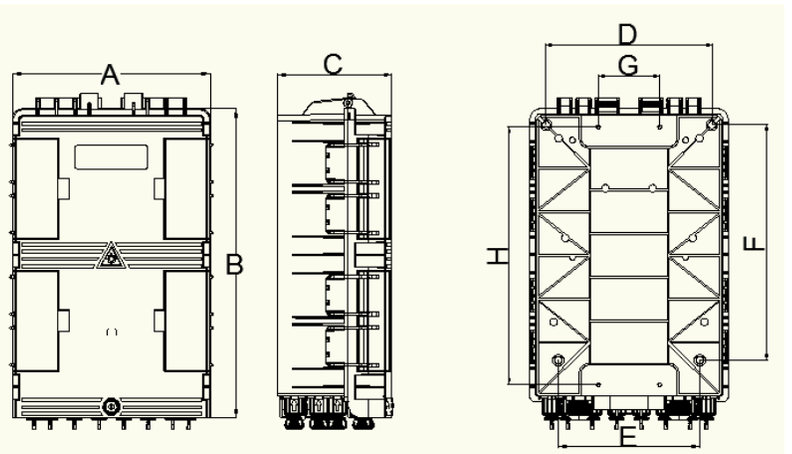

A=210 mm
B=330 mm
C=121 mm
D=176 mm
E=150 mm
F=250 mm
G=65 mm
H=273 mm

Cable de distribución 5.0
Preconectorizado
OneClick

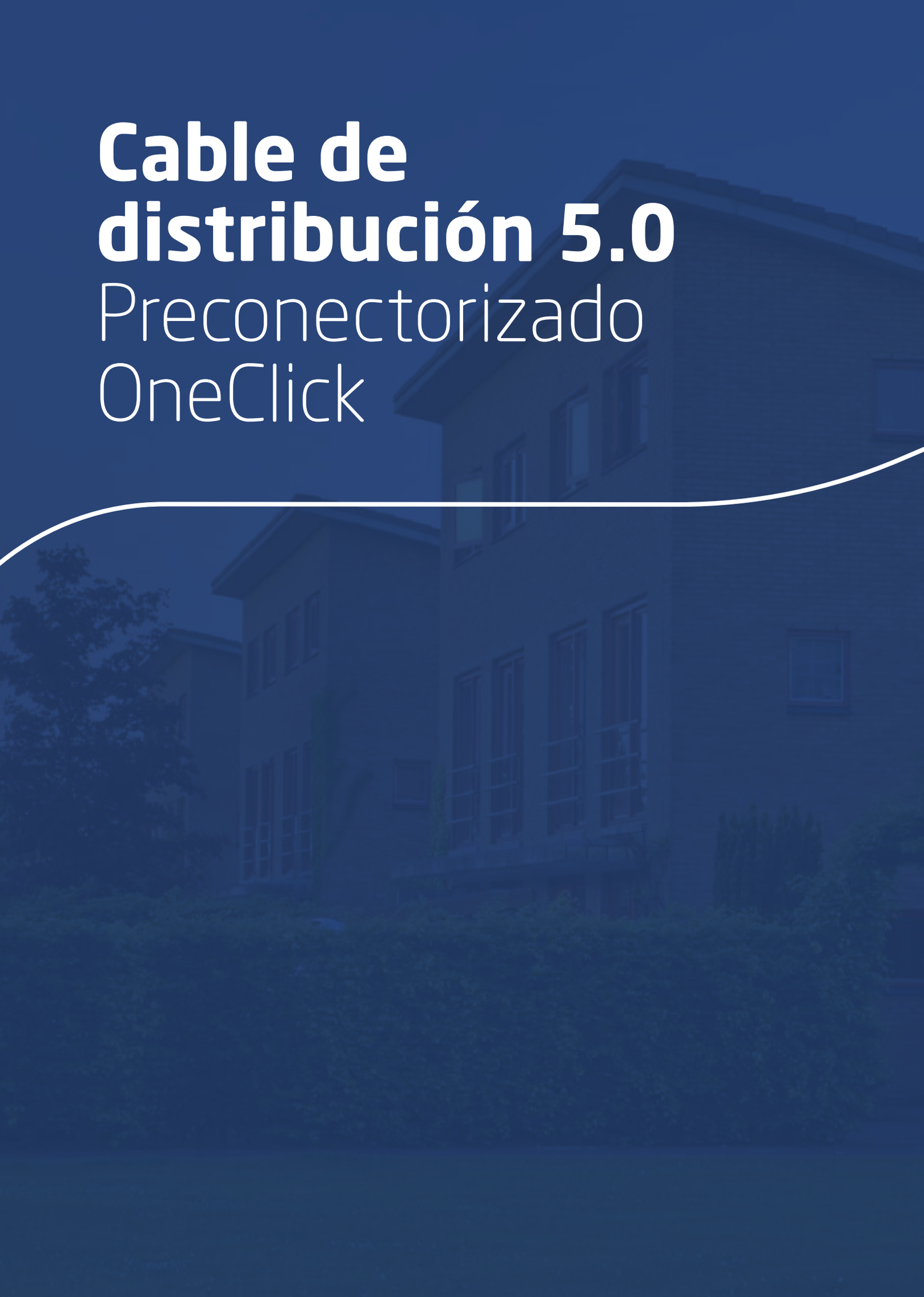

CABLE DISTRIB. PRECONECT ONECLICK DIAM 5.0 MM 1 F

AR-1-DIST5.0-HC-HC-1FG657A2-TE-xxM

- Cable compacto y liviano.
- Apto para tendido aéreo.
- Doble cubierta y totalmente dieléctrico.
- Longitudes de 50-100-150-200-250 y 300 Mt. Otras longitudes disponibles.
- Conectores reforzados OneClick en ambos extremos.
- Fibra óptica ITU-T-G657-A2

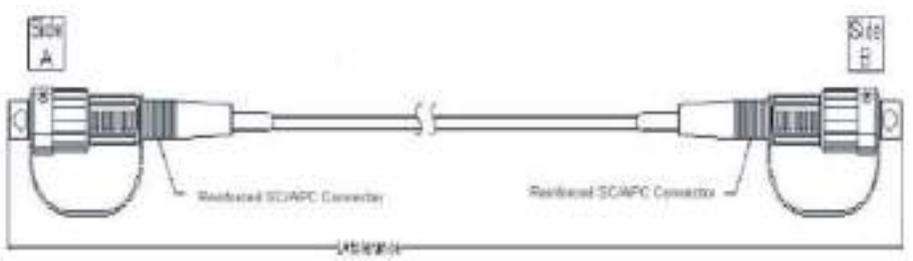

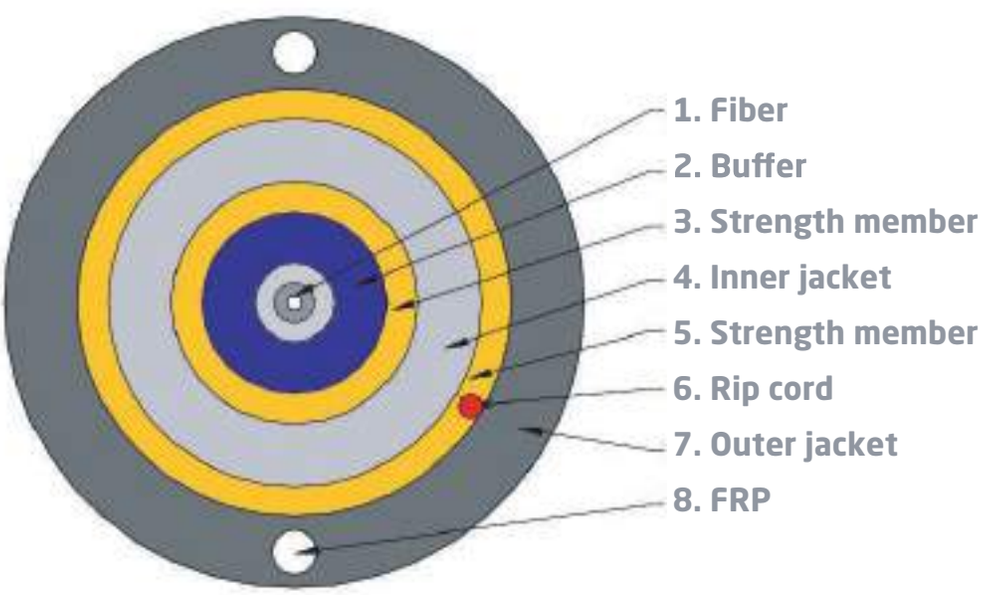

Cajas CDO
Intermedias

CAJA DISTRIBUCIÓN CDO CI70 /30

1RED/1BLUE/ 8BLACK CON SPLITTER DESBALANCEADO 70/30

CONECTORES SA/APC - SPLITTERS 1X2 +1X8

AR-DB-CDO10P-HC-70/30-1R-1B-8BL

- Diseño compacto y reducido tamaño.
- Unidad Sellada. Hermeticidad Grado IP 68.
- Configurable con splitters balanceados y desbalanceados.
- Cascadeo interior múltiple o splitteo simple.

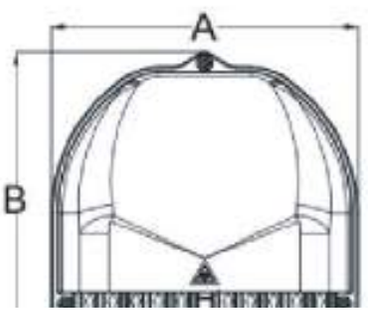

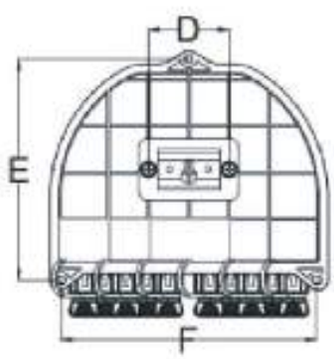

A=179 mm **D**=52 mm
B=171 mm **E**=142 mm
C= 66 mm **F**=165 mm

CAJA DISTRIBUCIÓN CDO-CI

1 RED / 8 BLACK SC-APC ONE CLICK CON SPLITTER 1X8 + (2+2) PUERTOS MECANICOS

AR-DB-CXS-8P-HC

Aplicación : Poste - Columna - Pared

- Caja preconectorizada con puerto doble para derivación de cables Std.
- 2 puertos de ingreso individuales.
- Bandejas porta empalmes centrales y abatibles.
- 8 puertos preconectorizados OneClick.

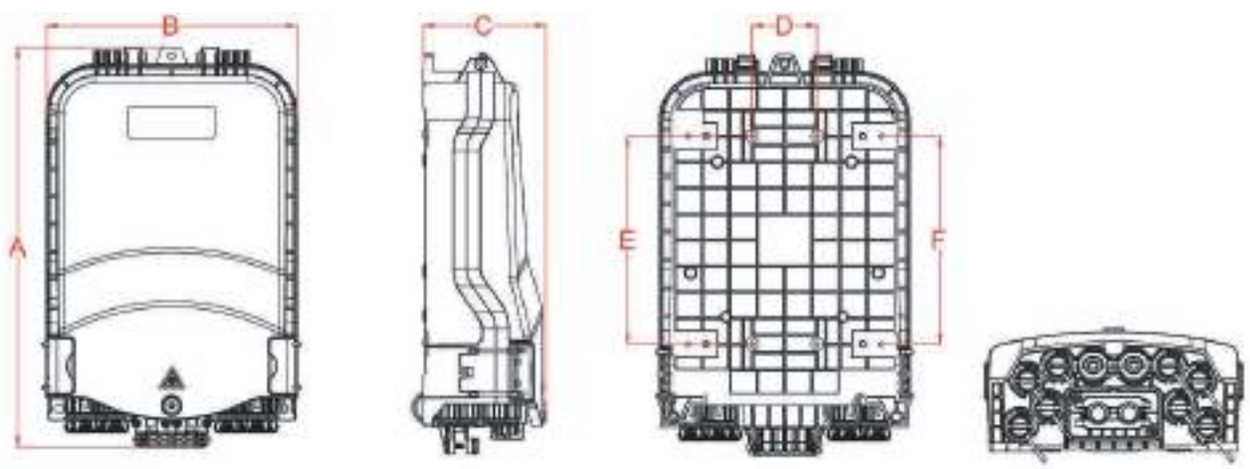

A=319.3 mm **D**=2 mm
B=200 mm **E**=166 mm
C= 97.5 mm **F**=166 mm

CAJA DE DISTRIBUCIÓN CDO 12 PUERTOS

BALANCEADO Y DESBALANCEADO

CONECTORES SA/APC - SPLITTERS 1X2 +1X8 o 1x4 + 1x8

- Diseño compacto y reducido tamaño.
- Unidad Sellada. Hermeticidad Grado IP 68.
- Configurable con splitters balanceados y desbalanceados.
- Cascadeo interior múltiple o splitteo simple.
- Capacidad Máxima : 12 Puertos.

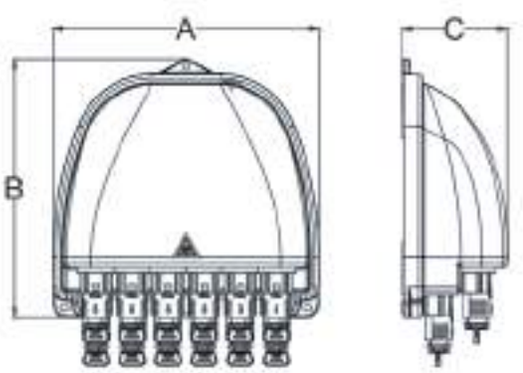

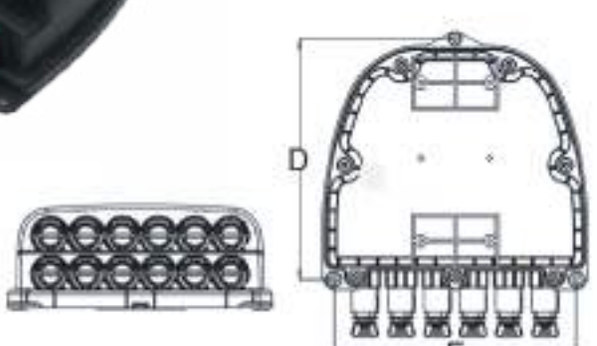

A=199 mm **D**=180 mm
B=193 mm **E**=180 mm
C= 78.5 mm

Cajas CDO
Terminales

CAJA DISTRIBUCIÓN TERMINAL S2-CT

1 ENT-ROJO SPLITTER 1X 8 SAL NEGRAS SC-APC ONE CLICK

AR-DB-CDO-10P-HC

Caja Compacta Terminal.

- Hermeticidad : Grado IP 68
- Splitter Balanceado 1x8
- Aplicación : Fachada, columna o poste.

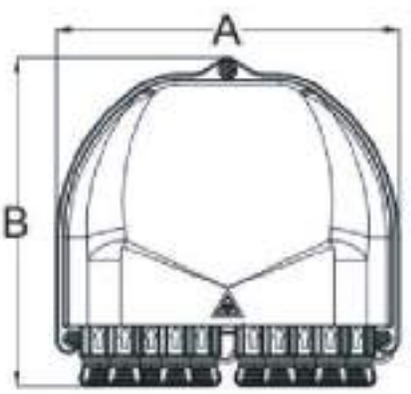

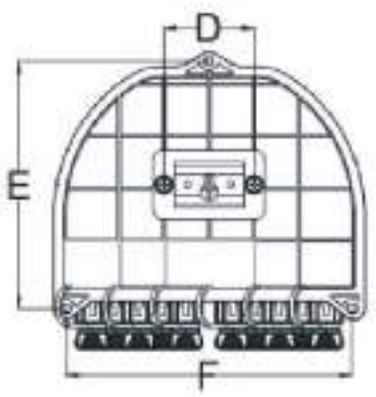

A=179 mm **D**=52 mm
B=171 mm **E**=142 mm
C= 66 mm **F**=165 mm

CAJA DE DISTRIBUCIÓN CIRCULAR RDB

CDO-CI CIRCULAR

AR-RDB8P-HC

- Aplicación : Poste - Columna - Pared.
- Caja preconectorizada con puerto doble para derivación de cables Std.
- Diseño circular- Logra espaciar los conectores reforzados.
- Bandejas porta empalmes centrales y abatibles.
- 2 puertos individuales más 1 puerto doble para derivaciones.

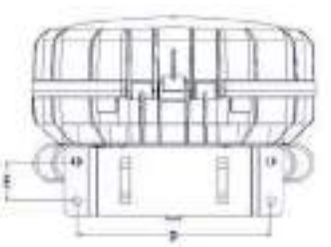

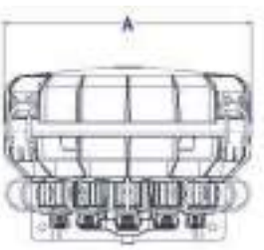

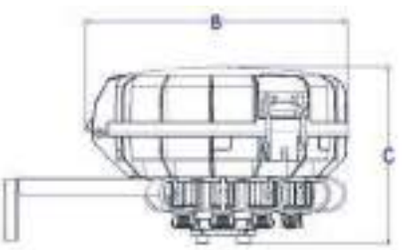

A=180 mm **D**=24 mm
B=190 mm **E**=25 mm
C= 129 mm

CAJA DE DISTRIBUCIÓN TERMINAL 4 PUERTOS HC-CT

1 ENT-ROJO AR-DB4P-HC
SPLITTER 1X 4 SALIDAS
NEGRAS SC-APC ONECLICK

AR-DB4P-HC

- Aplicación : Poste, columna o fachada
- Diseño ultra compacto.
- Cerradura con llave tipo media luna.
- Bandeja porta empalmes y porta splitter.

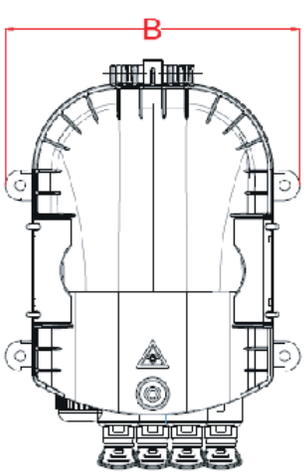

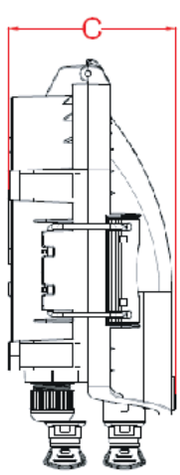

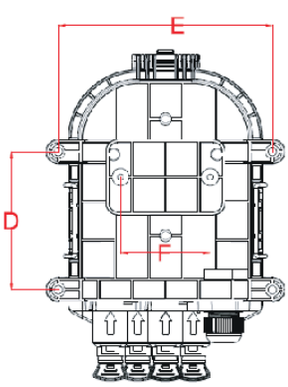

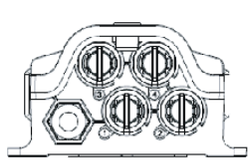

A=168 mm **D**=81 mm
B=138 mm **E**=124 mm
C= 78 mm

Cables drop
Preconectorizados

CABLE DROP PLANO FIG 8 NÚCLEO DIELÉCTRICO

ARAMIDA - LSZH
BAJA FRICCIÓN

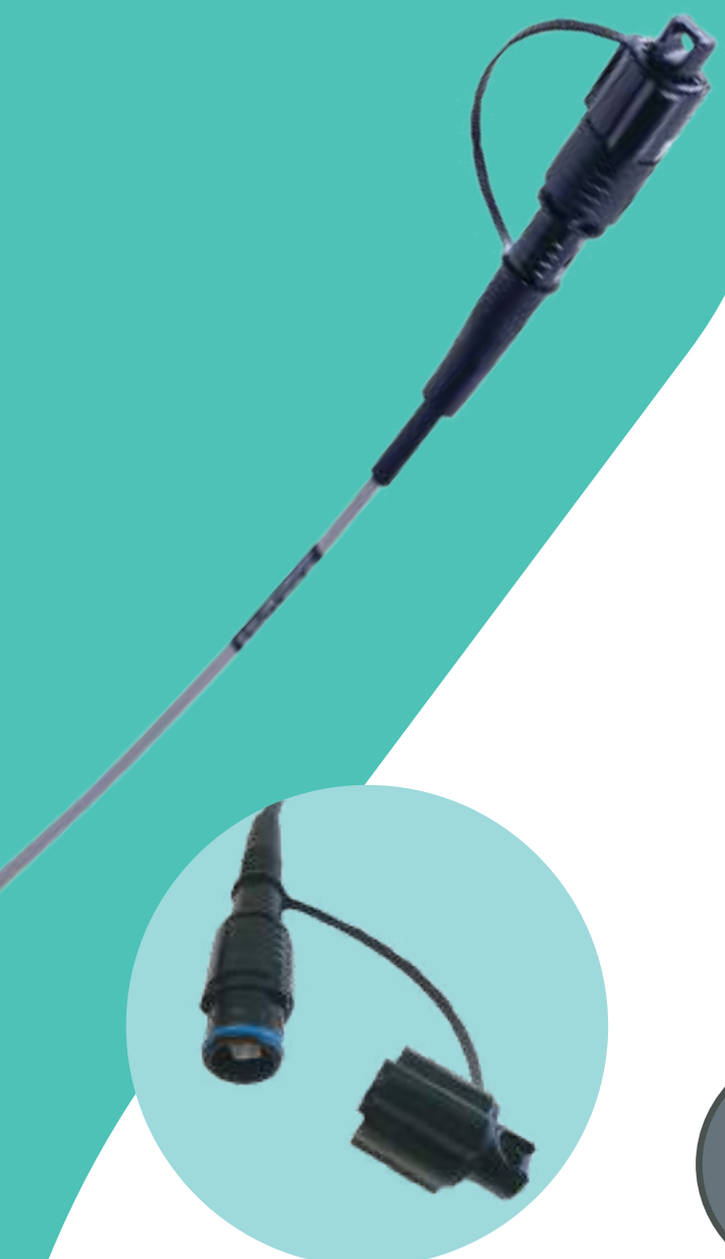

AR-2PEUFS-1F-G657A2-1HC-SC/APC-80M

- Cable Drop Ultra Flex Plano.
- Cubierta LSZH color negro o gris.
- Núcleo óptico dieléctrico : Refuerzos de Aramida.
- Suspensor de acero 1.2 mm galvanizado dúctil.
- Conector SC-APC reforzado ONECLICK en un extremo.
- Longitudes disponibles : 30-50-80-100 -120mt

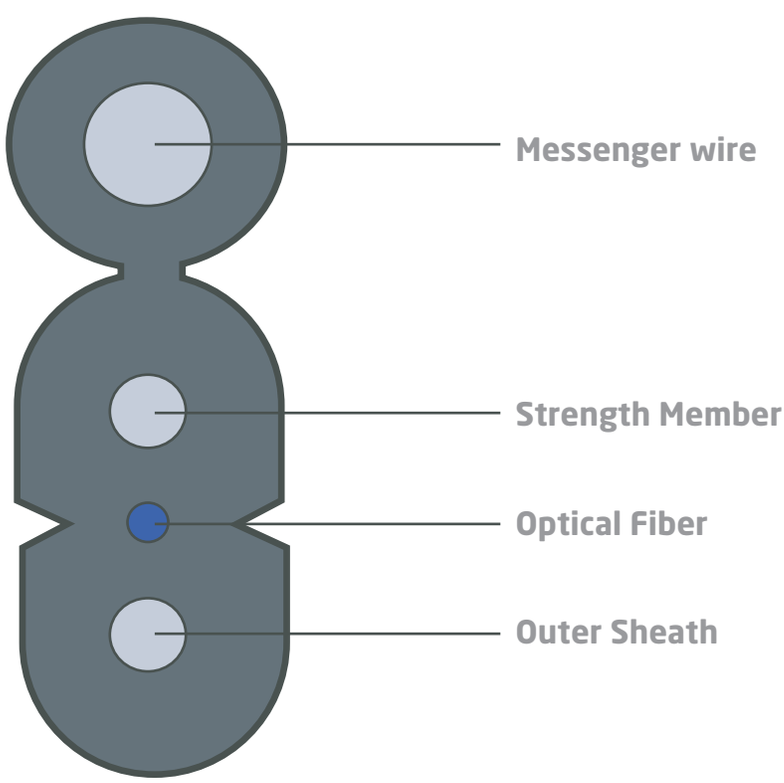

Patchcord

PATCHCORD G652D SIMPLEX
LSZH 3MM

AR-PTC-SCAPC-SCAPC 3.0MM

- Patchcord Simple - Cordón de 3 mm.
- Cubierta LSZH color blanco.
- Fibra óptica : ITU-T- G652D G657 A1 - G657A2.
- Longitud Std : 3 Mt Otras longitudes disponibles bajo pedido.

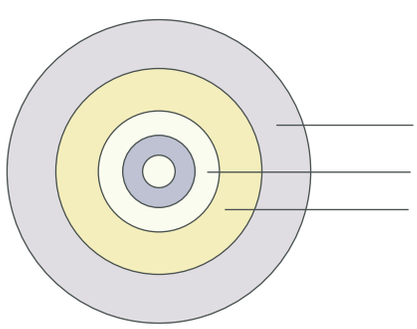

Caja roseta terminal

CAJA TERMINAL LINEAL 1 PUERTO

AR-TB-ILINE-1P-CB

- Cantidad de puertos: 1.
- Diseño compacto.
- Retención mecánica del cable Drop.
- Permite rutear el cable drop en forma recta/lineal.
- Uso de conector de campo sobre el drop.

CAJA TERMINAL (ROSETA) INTERIOR

1 PUERTO COMPACTA LINEAL

AR-4809

- Caja terminal (roseta) uso interior.
- Cantidad de puertos: 1.
- Diseño compacto.
- Retención mecánica del cable Drop.
- Permite rutear pigtail y alojar la protección termocontraíble de la fusión a la fibra del drop.

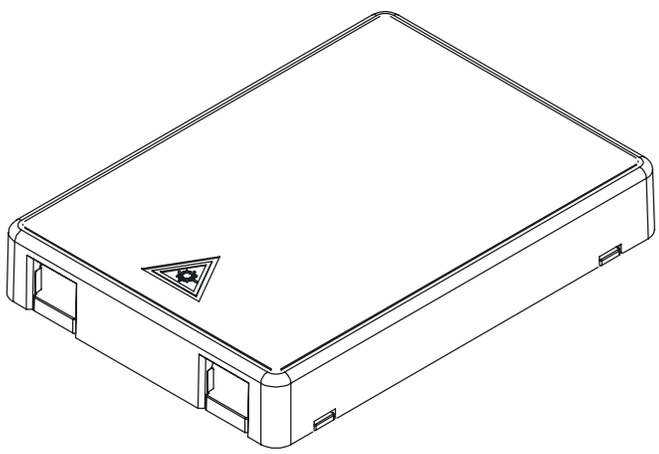

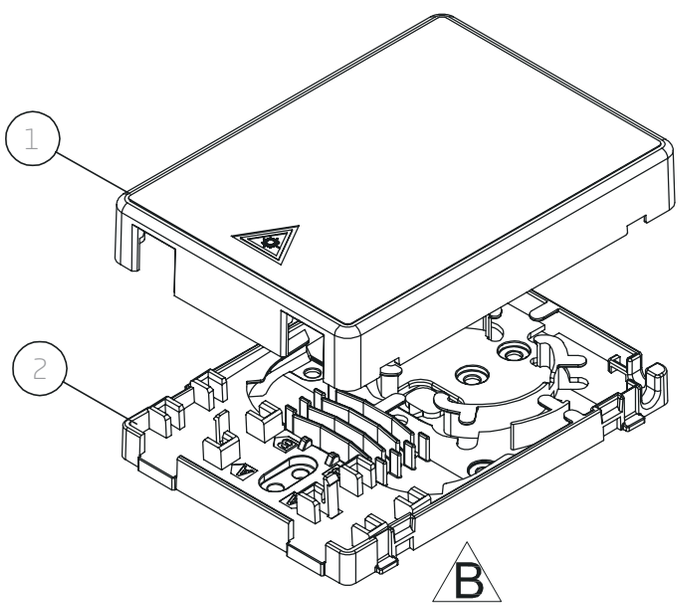

Conector de campo

CONECTOR DE CAMPO

AR-FCSC-APC

- Conector de Campo SC-APC reintervenible.
- Compatible con fibras ópticas ITU-T G652D G657A1 Y G657A2.
- Compatible con acopladores SC-APC y SC-UPC (Conector mecánico SC-UPC color azul).

ITEM	PARAMETER
Cable Scope	3.0 x 2.0 mm and 1.6*2.0mm Bow-type Drop Cable
Size	51*9*7.55mm
Fiber Diameter	125μm (652 & 657)
Coating Diameter	250μm
Mode	SM
Operation Time	about 15s (exclude fiber presetting)
Insertion Loss	≤ 0.25dB (1310nm & 1550nm)
Return Loss	≤ -50dB for UPC, ≤ -60dB for APC
Success Rate	>98%
Reusable Times	>5 times
Tensile Strenght	>40 N

Nuevos Productos
IP68 Herméticos

CAJA DE DISTRIBUCIÓN QX IP68
8 PUERTOS

AR-DB-QX-8P-HC-TR

Reintervenible con Hermeticidad grado IP68

- Caja NAP-CDO configurable con splitters balanceados y/o desbalanceados.
- Bandejas porta empalmes y porta splitters.
- 2 puertos de ingreso de cables ópticos std+ puerto doble.
- Reserva de Buffer tubes y protección mecánica de los pigtails.
- 8 Puertos SC-APC ONE CLICK
- Cerradura tipo "Media Luna".
- Opcional : Válvula para control de hermeticidad.

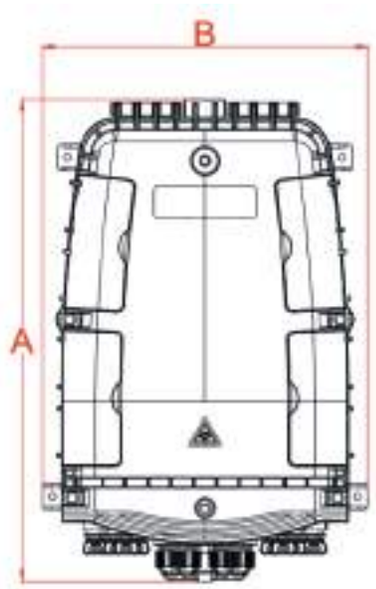

A=378 mm
B=255 mm
C= 136 mm

CAJA DE DISTRIBUCIÓN QX IP68
16 PUERTOS

AR-DB-QX-16P-HC-TR

Reintervenible con Hermeticidad grado IP68.

- Caja NAP-CDO configurable con splitters balanceados y/o desbalanceados.
- Bandejas porta empalmes y porta splitters.
- 2 puertos de ingreso de cables ópticos std+ puerto doble.
- Reserva de Buffer tubes y protección mecánica de los pigtails.
- 16 Puertos SC-APC ONE CLICK.
- Cerradura tipo "Media Luna".
- Opcional : Válvula para control de hermeticidad.

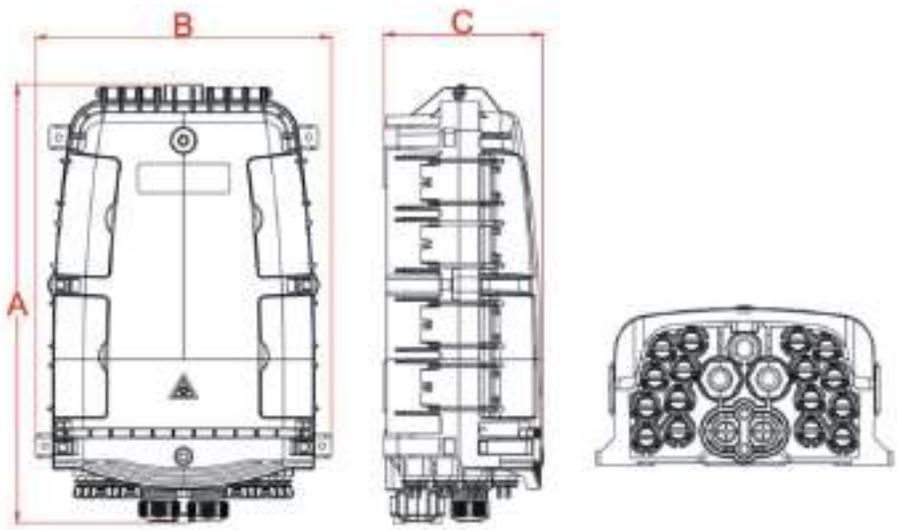

A=378 mm
B=255 mm
C= 136 mm

CAJA DE DISTRIBUCIÓN FS 8P

CAJA DISTRIB. VERTICAL 8 Puertos HC

AR-DBFS8P-HC

- Estructura totalmente cerrada.
- Material: PP, a prueba de humedad, a prueba de agua, a prueba de polvo y antienvejecimiento.
- Nivel de protección: IP65/IP68. (acorde a la configuración).
- La caja se puede instalar mediante montaje en pared o en poste.

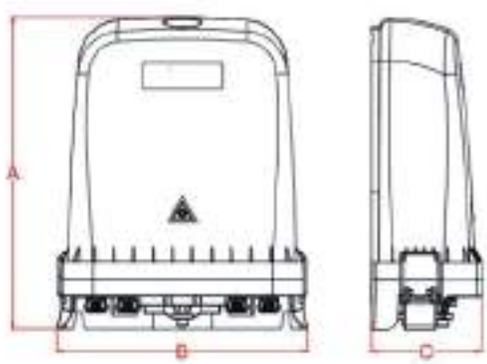

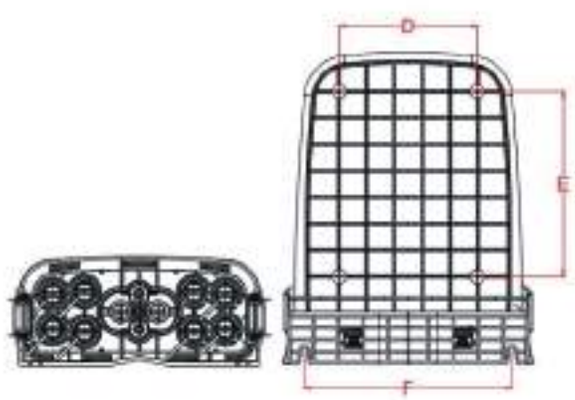

A=270mm **D**=120mm
B=217mm **E**=160mm
C= 95.5mm **F**=180mm

LIGHTING YOUR
SMART LIFE
ARTIC
www.articlatam.com
/articlatam